HYNESUR
SUMINISTROS DE HIDRÁULICA Y NEUMÁTICA DEL SUR, S.L.

Válvulas hidráulicas aplicaciones diversas

Antirretornos

Reguladores de Caudal

Reguladores y Divisores de Caudal

Estranguladores y paracaídas

Limitadora de Presión

Válvulas de secuencia

Válvulas sobre motor tipo Danfoss

Válvulas varias

Válvula de seguridad.

Tipo VS

Símbolo CETOP

CETOP Symbol

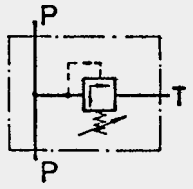

INDICACIONES.- Válvula de seguridad de mando directo.
Estas válvulas están especialmente indicadas para trabajar en servicio continuo o como limitadoras de máxima presión en protección de bombas.

- Filtración recomendada 50 micras o inferior
- Cuerpo de fundición de acero
- Presión máxima 350 Kg/cm

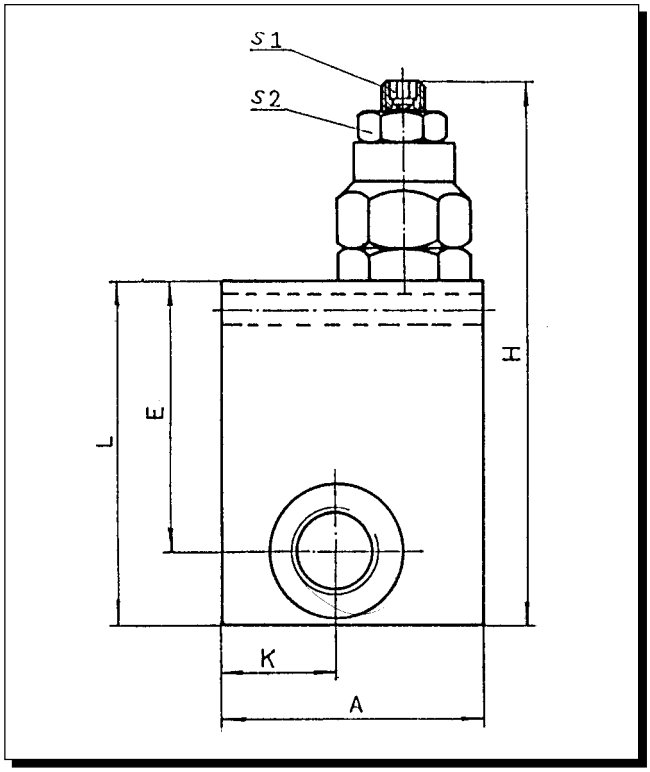

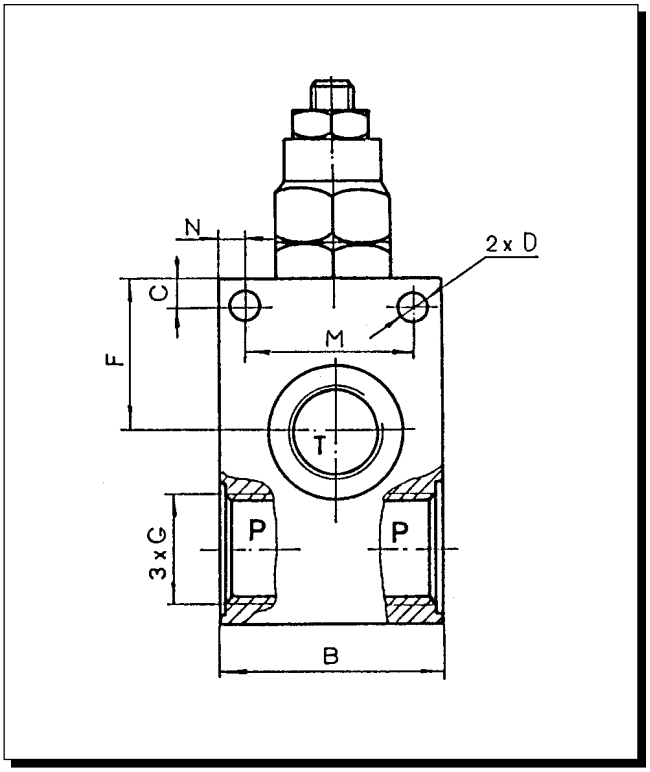

Principales dimensiones y características / Dimensions & operating characteristics

REFERENCIA TYPE	Q max l/min	G	A mm	B mm	C mm	H mm	K mm	L mm	M mm	N mm	E mm	F mm	D mm	S1 mm	S2 mm	Z	
	40	G 1/4	50	40	8	108	20	65	32	4	47	26	5,5	4	14	KPZ 06	
		G 3/8															
		G 1/2															
	80	G 1/2	60	50	6	135	26	80	38	6	62	35	6,5	5	17	KPZ 10	
		G 3/4															

Rango de presiones entre 35-250 bars / Variation ratio 35-250 bars

Válvula selectora de circuito.

Tipo VSF

Símbolo CETOP

CETOP Symbol

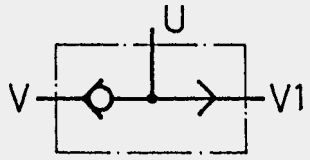

INDICACIONES.- Esta válvula selecciona automáticamente el caudal entre dos líneas (V y V1) que están a distintas presiones tomando el caudal de la línea que está a mayor presión y tapando con una bola la otra línea, el caudal seleccionado es enviado a la tercera vía (U) donde puede ser utilizado como fuente o pilotaje alternativo.

- Filtración recomendada 25 micras
- Cuerpo de fundición de acero

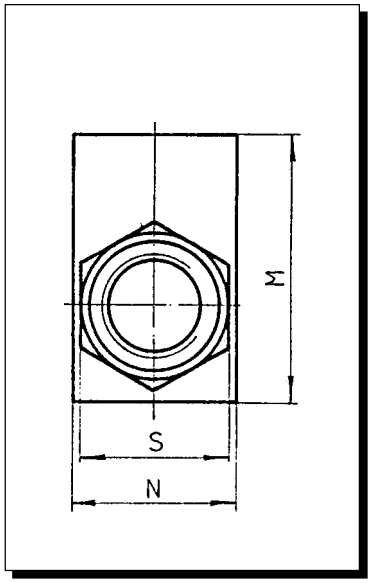

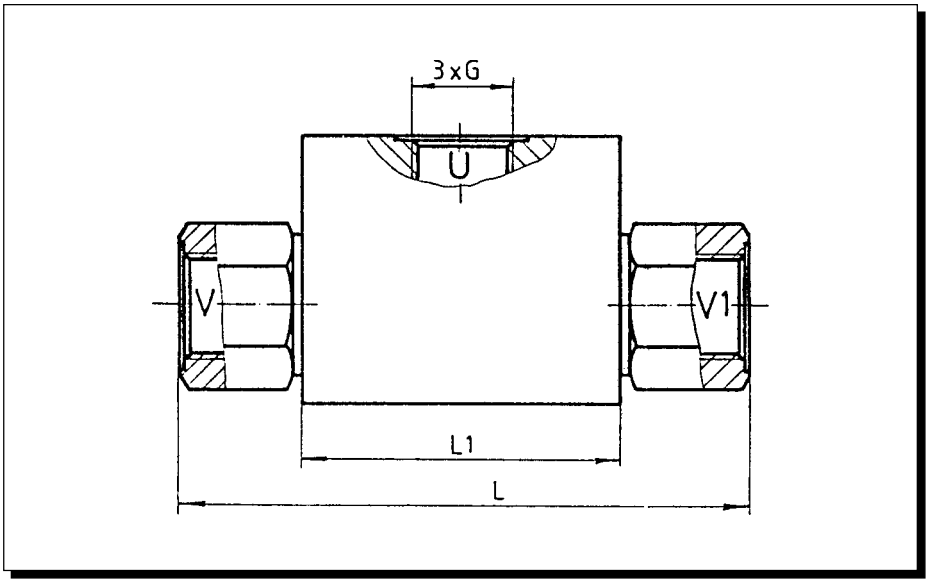

Principales dimensiones y características / Dimensions & operating characteristics

	Q nom l/min	Pnom bar	G	S mm	L mm	L1 mm	M mm	N mm	
	20	35	G 1/4	24	56	40	40	30	
	40	35	G 3/8	27	77	60	50	30	
	60	35	G 1/2	30		60	50	30	

Válvulas de antirretorno en línea de acero y acero inoxidable.

Tipo ANL y ANL-I .

Símbolo CETOP

CETOP Symbol

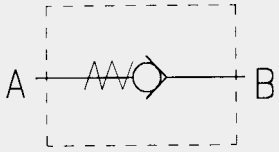

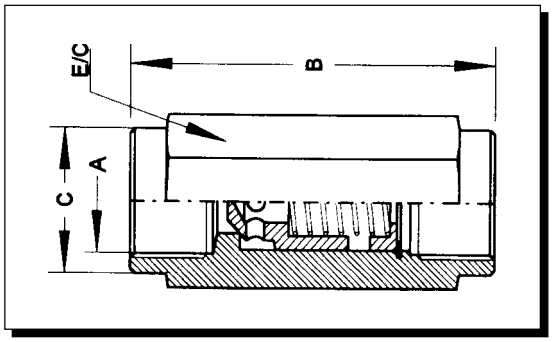

INDICACIONES.- Las válvulas de antirretorno en línea están especialmente diseñadas para permitir el libre paso del fluido en un sentido impidiendo totalmente la circulación en sentido contrario.

- Cuerpo de acero al carbono ó acero INOX.
- Asientos internos de las válvulas cementados y rectificados.
- Filtración aconsejable 25 micras o inferior.

Principales dimensiones y características / Dimensions & operating characteristics

ACERO AL CARBONO / CARBON STEEL

	Z	P. max	A (BSP)	B mm	C mm	CH mm	P. Apertura psi Opening P. psi	
	4	300	1/8	44	13,5	14	5/65	
	6,3	300	1/4	56	18,5	19	5/65	
	10	300	3/8	70	21,5	24	5/65	
	12	300	1/2	77	29,5	30	5/65	
	20	300	3/4	90	35,0	36	5/65	
	25	300	1"	106	44,5	46	5/65	
	31,5	300	1 1/4	125	54,0	55	5/65	
	40	300	1 1/2	140	64,0	65	5/65	
	50	200	2"	160	74,0	75	5/65	
		200	2 1/4					
		200	2 1/2					

ACERO INOXIDABLE / STAINLESS STEEL

	Z	P. max	A (BSP)	B mm	C mm	CH mm	P. Apertura psi Opening P. psi	
	4	300	1/8	44	13,5	14	5/65	
	6,3	300	1/4	56	18,5	19	5/65	
	10	300	3/8	70	21,5	24	5/65	
	12	300	1/2	77	29,5	30	5/65	
	20	300	3/4	90	35,0	36	5/65	
	25	300	1"	106	44,5	46	5/65	
	31,5	300	1 1/4	125	54,0	55	5/65	
	40	300	1 1/2	140	64,0	65	5/65	
	50	200	2"	160	74,0	75	5/65	
		200	2 1/4					
		200	2 1/2					

Antirretorno pilotado en línea.

Tipo ANT-PIL

Símbolo CETOP

CETOP Symbol

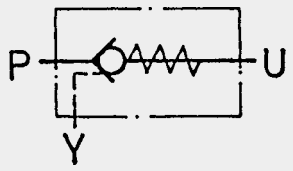

INDICACIONES.- Estas válvulas de antirretorno pilotadas en línea están diseñadas para ser instaladas en línea en la tubería siendo pilotadas desde otra tubería o línea de pilotaje exterior.

- Filtración recomendada 25 micras
- Cuerpo de fundición de acero
- Presión máxima de 350 Kg/cm²

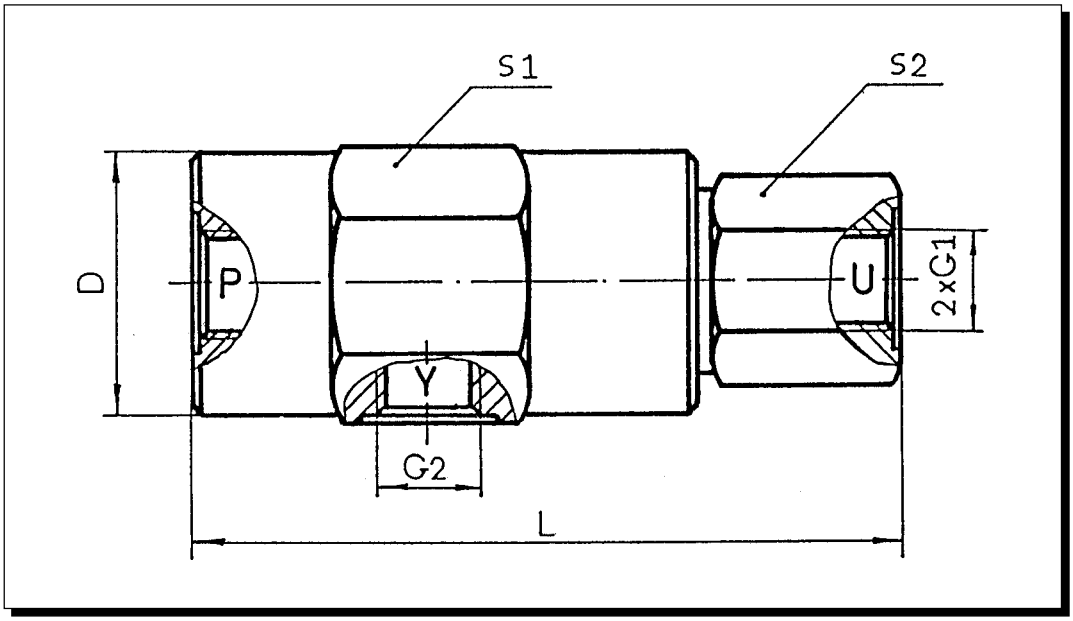

Principales dimensiones y características / Dimensions & operating characteristics

	Q nom l/min	P nom / bar	P oper P contr	G1 mm	G2	S1 mm	S2 mm	D mm	L mm	
	15	400	3,1/1	G 1/4	G 1/4	36	24	35	95	
	30	400	3,5/1	G 3/8	G 1/4	41	32	40	105	
	45	350	2,8/1	G 1/2	G 1/4	46	36	45	115	
	85	350	3,4/1	G 3/4	G 1/4	55	41	54	135	

Válvula de antirretorno simple.

Tipo APS

Símbolo CETOP

CETOP Symbol

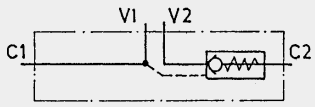

INDICACIONES.- Estas válvulas de antirretorno pilotadas simples, están especialmente indicadas en los casos en los que se precisa cierre totalmente estanco en una línea de la válvula, que impida el desplazamiento en la carga.

- Filtración recomendada 25 micras o inferior
- Cuerpo de fundición de acero
- Presión máxima de trabajo 350 Kg/cm²

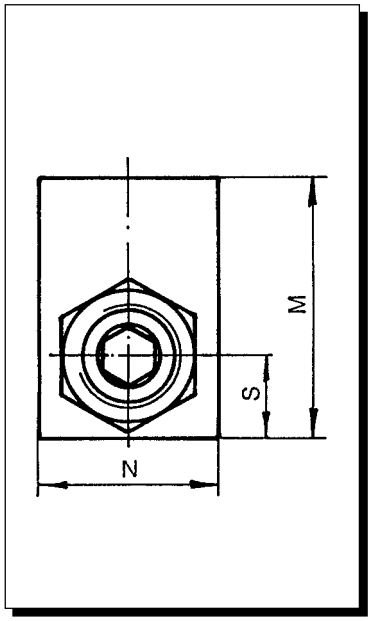

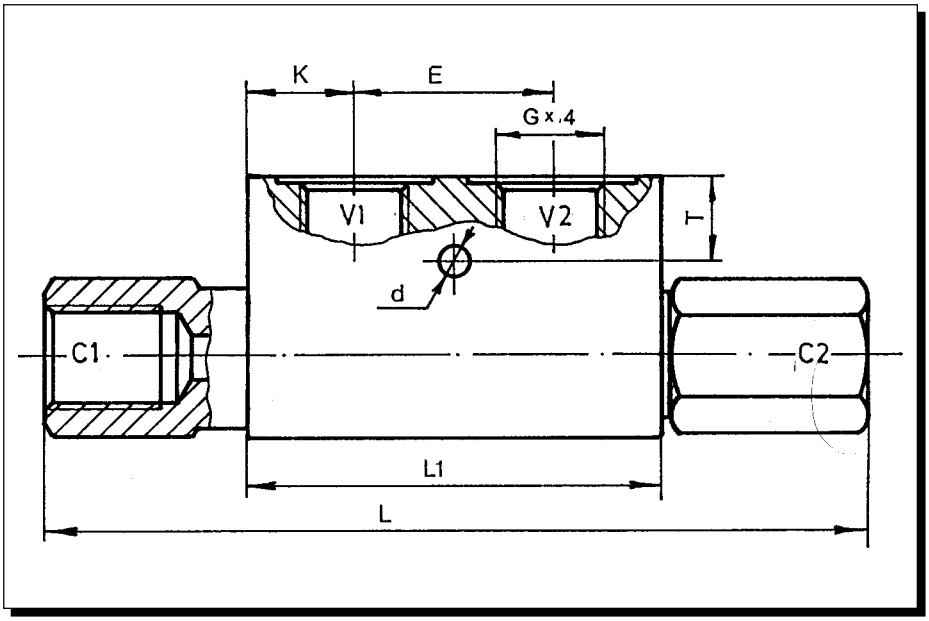

Principales dimensiones y características / Dimensions & operating characteristics

Q max	P max P oper l/min	bar P r	G	L mm	L1 mm	M mm	N mm	S mm	T mm	d mm	K mm	E mm	
	25	350	4:1	G 1/4	119	65	40	25	12	9	6,5	15	35	
	35	350	4:1	G 3/8	119	65	45	30	15	12	6,5	15	35	
	50	350	4:1	G 1/2	144	79	50	35	16	15	6,5	20,5	38	
	100	350	3,6:1	G 3/4	185	100	60	40	21	15	8,5	25	50	

Válvula de antirretorno pilotada doble.

Tipo APD

Símbolo CETOP

CETOP Symbol

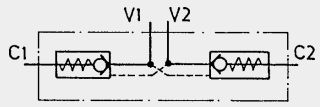

INDICACIONES.- Estas válvulas de antirretorno pilotadas doble, están especialmente indicadas en las aplicaciones en las que se precisa cierre total estanco en las dos vías de la válvula.

- Filtración recomendada 25 micras
- Cuerpo de fundición de acero
- Presión máxima de 350 Kg/cm²

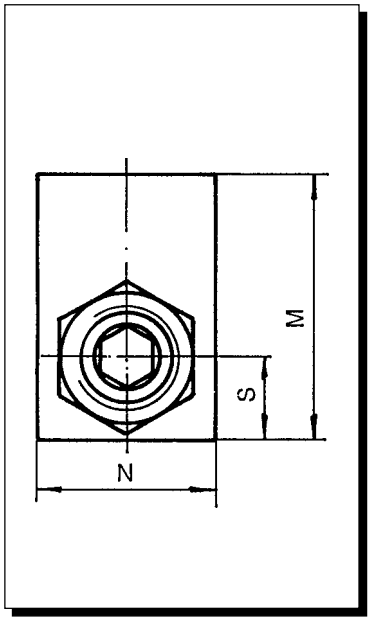

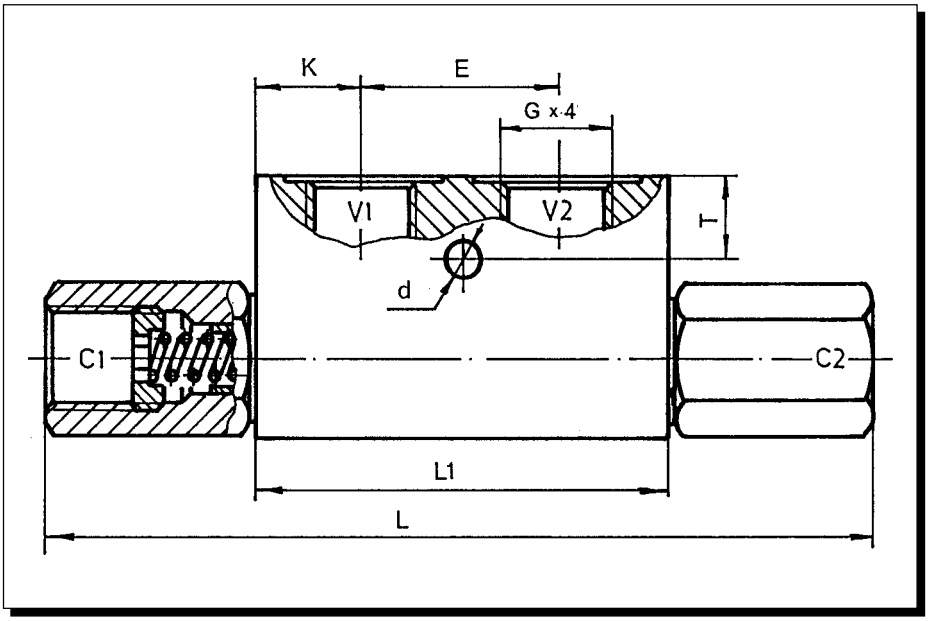

Principales dimensiones y características / Dimensions & operating characteristics

REFERENCIA TYPE	Q max l/min	P max bar	P oper / P contr	G	L mm	L1 mm	M mm	N mm	S mm	T mm	d mm	K mm	E mm	
	25	350	4:1	G 1/4	129	65	40	25	12	9	6,5	15	35	
	35	350	4:1	G 3/8	129	65	45	30	15	12	6,5	15	35	
	50	350	4:1	G 1/2	144	79	50	35	16	15	6,5	20,5	38	
	100	350	3,6:1	G 3/4	185	100	60	40	21	15	8,5	25	50	

Válvula final de carrera.

Tipo FC...NF

Símbolo CETOP

CETOP Symbol

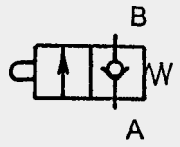

INDICACIONES.- Estas válvulas están indicadas en los casos en los que es preciso cortar el flujo a través de un final de carrera o tope mecánico.

- Filtración recomendada 25 micras
- Cuerpo de fundición de acero
- Presión máxima de 350 Kg/cm²

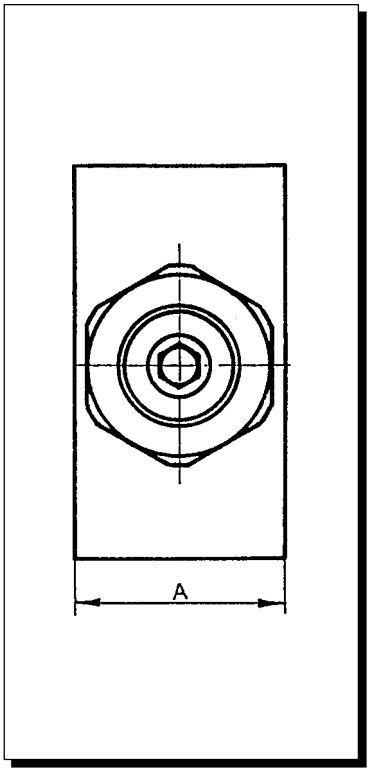

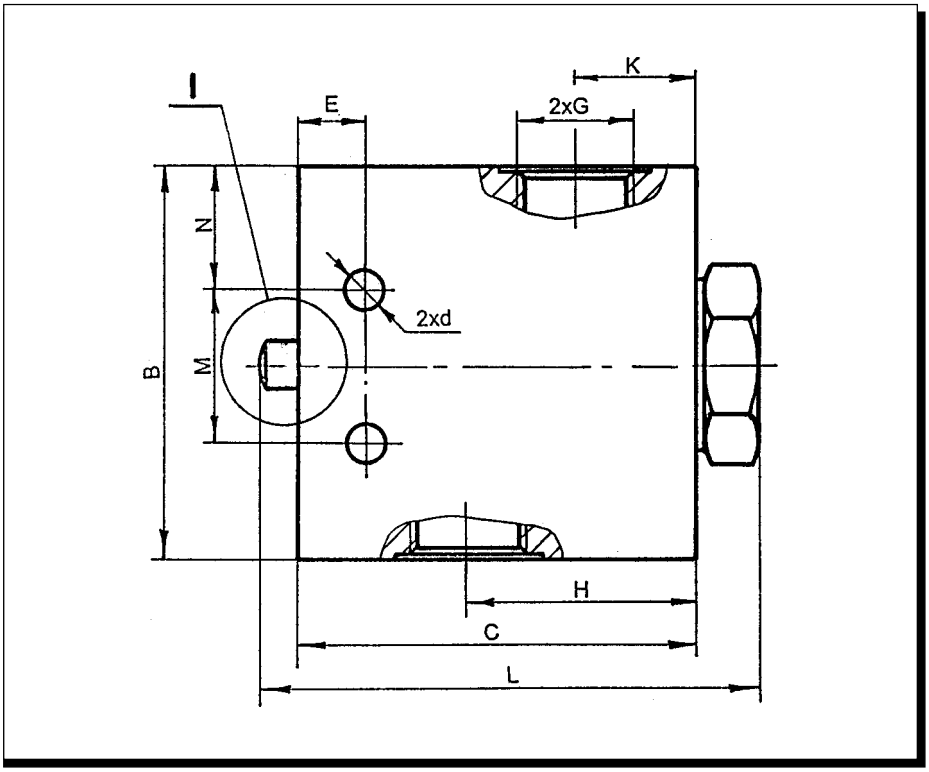

I

para el tipo FC 34 NF con bola

for type FC 34 NF with ball

Principales dimensiones y características / Dimensions & operating characteristics

REFERENCIA TYPE	Q nom l/min	P nom bar	Fuerza para el control Controlling force F	L	A	B	C	M	N	E	K	H	2xG	2xd	
	30	350	1,15P/bar/	80	30	60	65	35	12,5	15	18	32,5	3/8"	8,5	
													1/2"		
	100		15,4P/bar/	113	47	90	90	35	27,5	15	27	52	3/4"	8,5	

Válvula overcenter simple.

Tipo OVS

Símbolo CETOP

CETOP Symbol

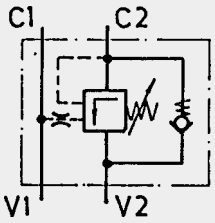

INDICACIONES.- Estas válvulas de frenado simples están diseñadas para el frenado y control del movimiento en una línea de la válvula tanto en cilindros como en motores, su sistema de pilotaje hace que el control de la carga se realice de forma suave y controlada.

- Filtración recomendada 25 micras
- Cuerpo de fundición de acero
- Presión máxima de 350 Kg/cm²

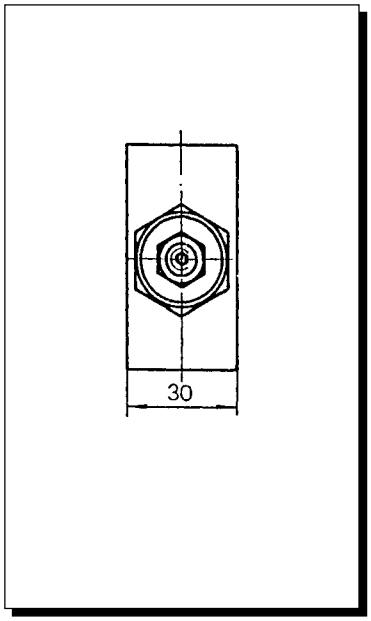

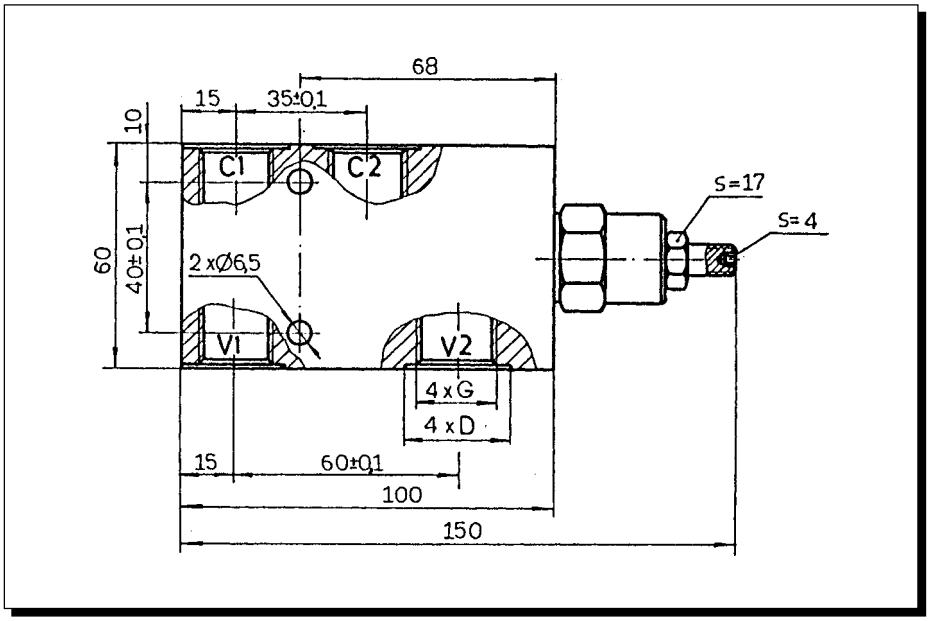

Principales dimensiones y características / Dimensions & operating characteristics

	Q nom l/min	P nom bar	Rango de presiones de trabajo Pressure variation ratio bar	G	D mm	
	35	250	60...250	G 3/8	25	
	35	350	100...350	G 3/8	25	
	50	250	60...250	G 1/2	30	
	50	350	100...350	G 1/2	30	

Válvula overcenter doble.

Tipo OVD .....

Símbolo CETOP

CETOP Symbol

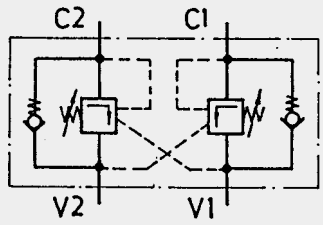

INDICACIONES.- Estas válvulas de frenado doble están diseñadas para el frenado y control del movimiento en las dos líneas de la válvula tanto en cilindros como en motores, su sistema de pilotaje hace que el control de la carga se realice de forma suave y controlada.

- Filtración recomendada 25 micras
- Cuerpo de fundición de acero
- Presión máxima de 350 Kg/cm²

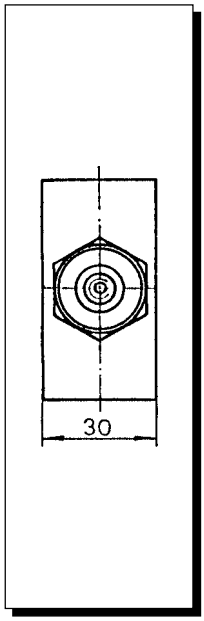

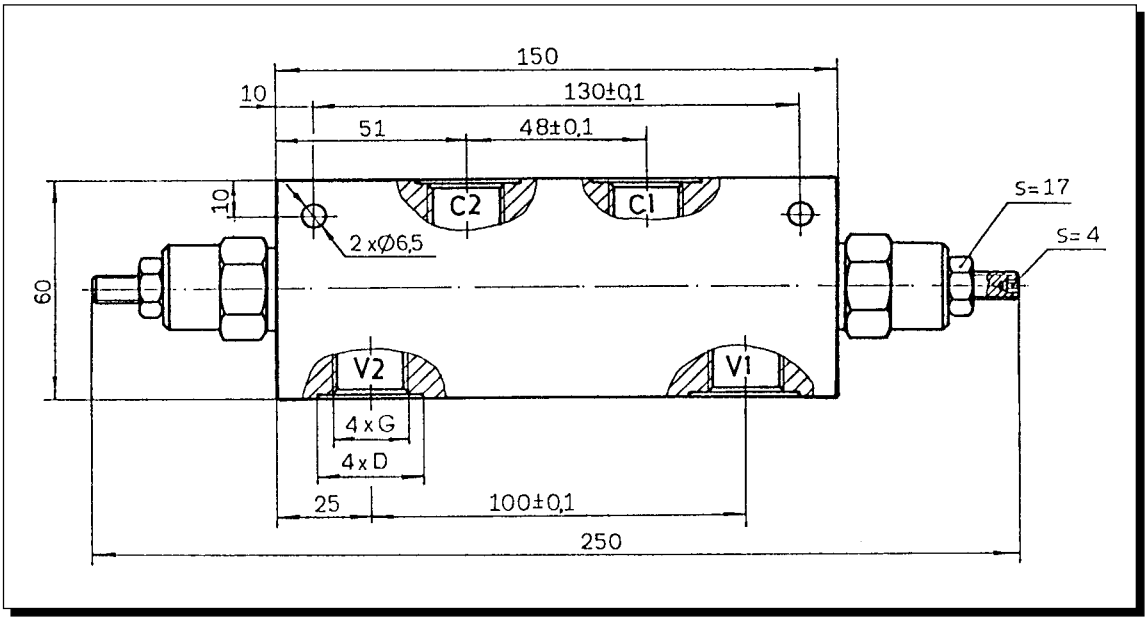

Principales dimensiones y características / Dimensions & operating characteristics

	Q nom l/min	P nom bar	Rango de presiones de trabajo Pressure variation ratio bar	G	D mm	
	35	250	60...250	G 3/8	25	
	35	350	100...350	G 3/8	25	
	50	250	60...250	G 1/2	30	
	50	350	100...350	G 1/2	30	

Regulador de caudal compensado de tres vías con antirretorno y sobrante a tanque.

Tipo RCP...

Flow control valve three-way.

Type RCP...

Símbolo CETOP

CETOP Symbol

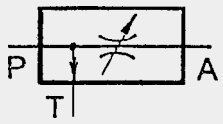

"V" mando a través de volante y tornillo

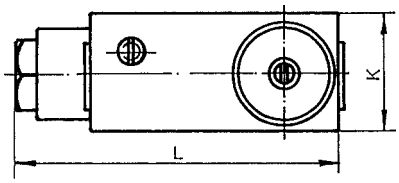

E mando con escala (180º)

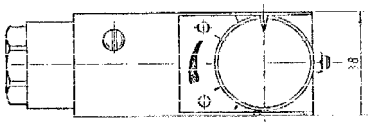

"P" mando a través de leva

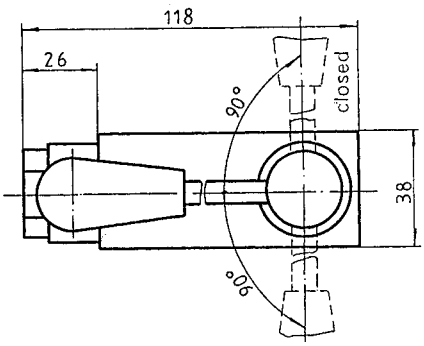

INDICACIONES.- Este regulador de caudal de tres vías está diseñado para mantener el caudal de salida constante, enviando el caudal sobrante a tanque, el caudal enviado a tanque se realiza a la presión de trabajo más la perdida de carga de la válvula.

- Filtración 25 micras o inferior
- Cuerpo de fundición tratado

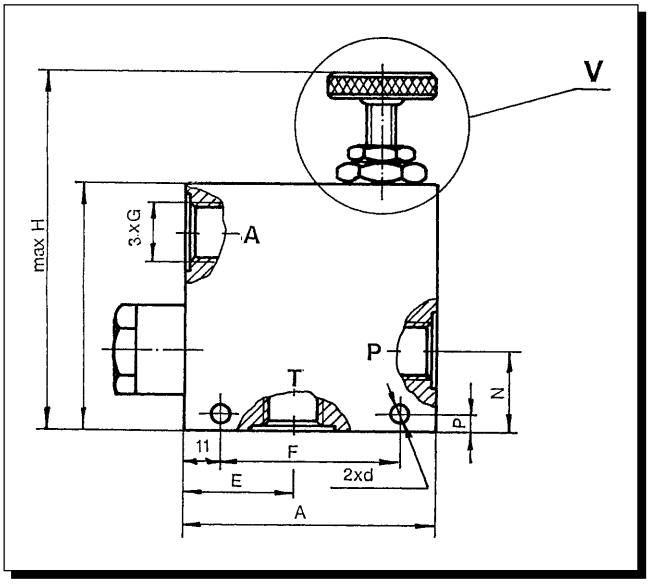

Principales dimensiones y características / Dimensions & operating characteristics

REFERENCIA TYPE	Q_{max} l/min	Q_{nom} l/min	P_{nom} bar	G	A	B	E	F	N	P	K	H	L	d	
	50	40		G 3/8"											
	50	40		G 3/8"											
	50	40		G 3/8"	86	83	39	64	28	6	38	120	112	6,5	
	70	60		G 1/2"											
	70	60	250	G 1/2"											
	70	60		G 1/2"											
	120	100		G 3/4"											
	120	100		G 3/4"	95	110	39	75	35	7	50	147	121	8,5	
	120	100		G 3/4"											

Regulador de caudal de tres vías con presión en las dos salidas.

Tipo RCPP

Símbolo CETOP

CETOP Symbol

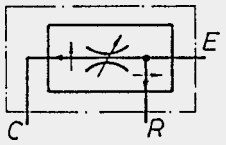

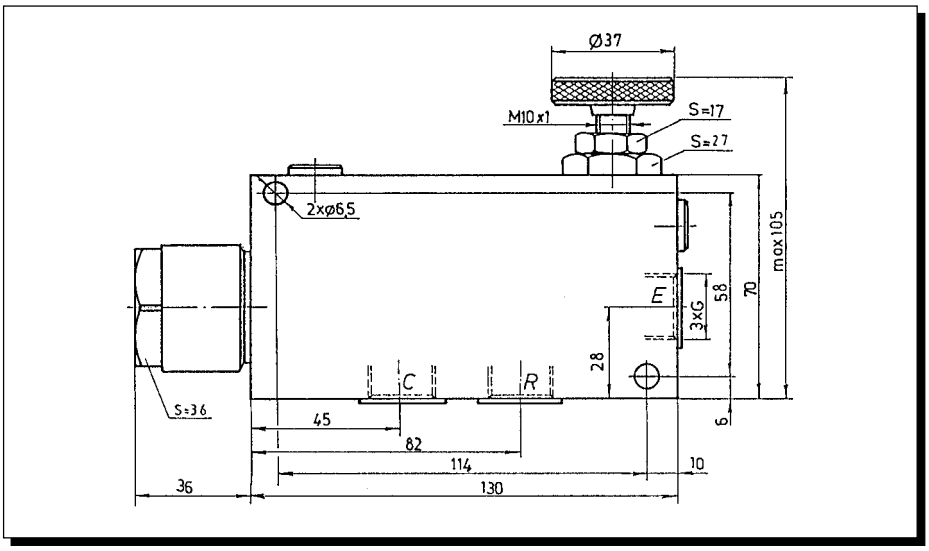

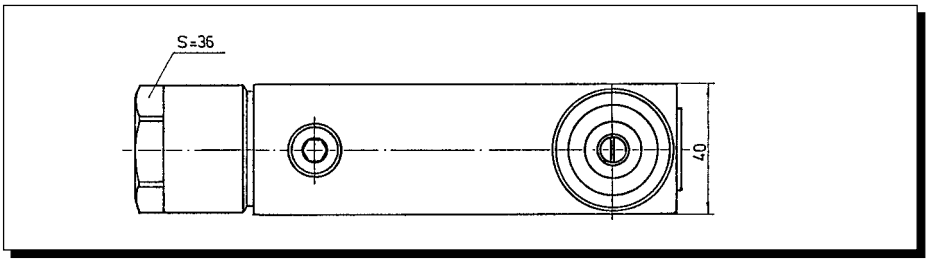

INDICACIONES.- Este regulador de caudal permite asistir dos circuitos independientes con una bomba simple siendo uno prioritario y el otro secundario.

Una vez establecido el caudal prioritario la válvula desvía el sobrante al otro circuito, el sobrante se desvía solo cuando el prioritario recibe el caudal predeterminado.

- Filtración 25 micras o inferior
- Cuerpo de fundición tratado

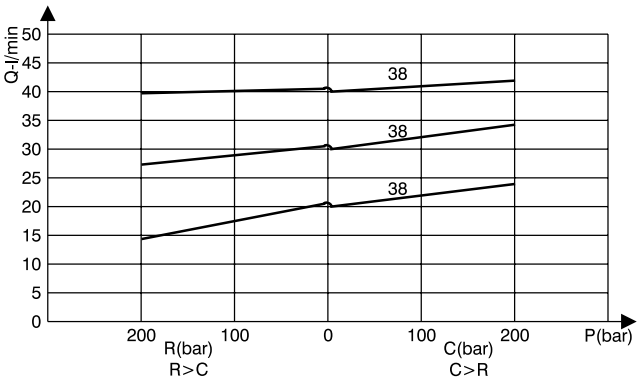

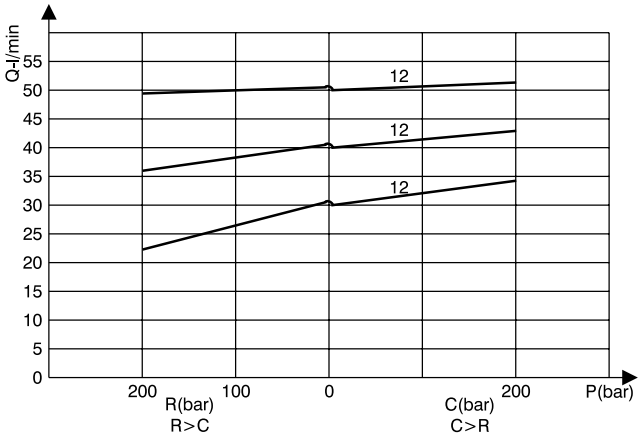

Principales dimensiones y características / Dimensions & operating characteristics

	G	Caudal nominal - Q l/min Q entrada / at port E	Nominal flow rate - Q l/min Q regulado / at port C	Presión nominal - bar Nominal pressure - bar	
	G 3/8	60	40	210	
	G 1/2	90	50		

Regulador de caudal de tres vías con presión en las dos salidas.

Tipo RCPP

Símbolo CETOP

CETOP Symbol

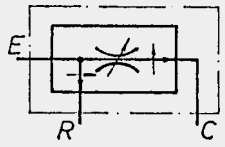

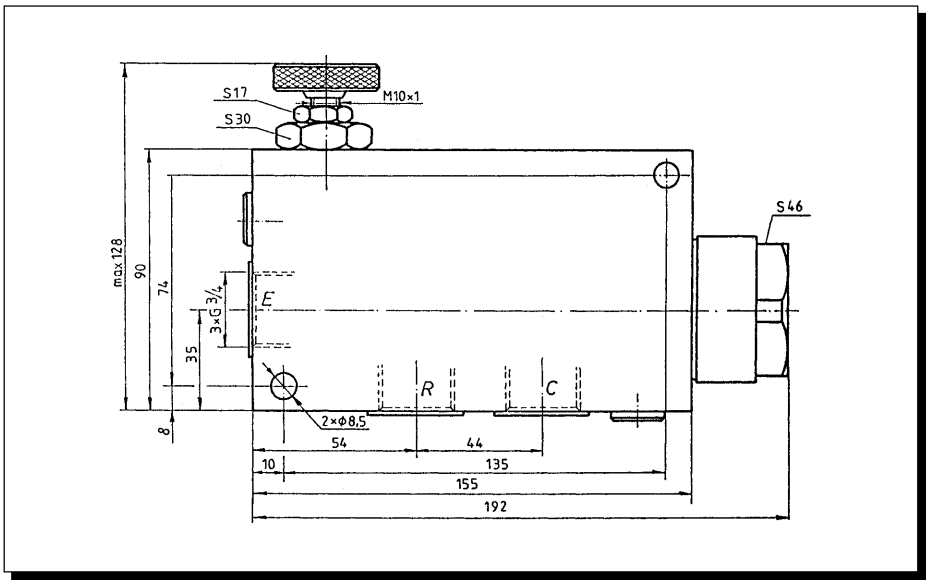

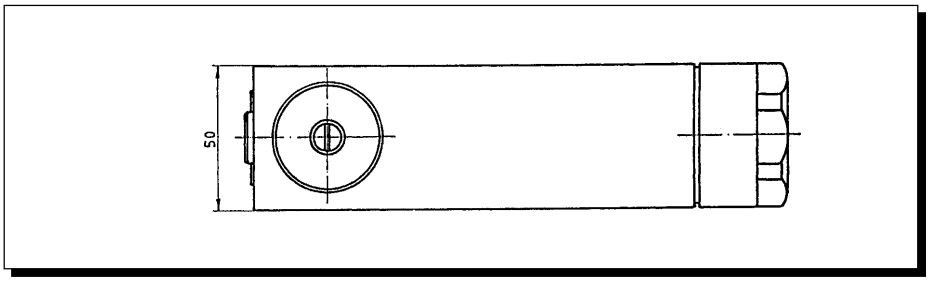

INDICACIONES.- Este regulador de caudal permite asistir dos circuitos independientes con una bomba simple siendo uno prioritario y el otro secundario.

Una vez establecido el caudal prioritario la válvula desvía el sobrante al otro circuito, el sobrante se desvía solo cuando el prioritario recibe el caudal predeterminado.

- Filtración 25 micras o inferior
- Cuerpo de fundición tratado

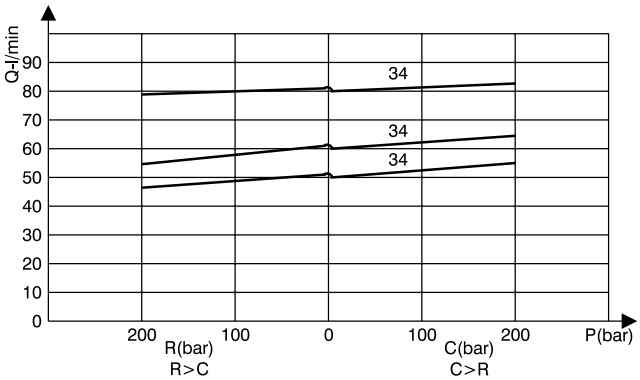

Principales dimensiones y características / Dimensions & operating characteristics

	G	Caudal nominal - Q l/min Q entrada / at port E	Nominal flow rate - Q l/min Q regulado / at port C	Presión nominal - bar Nominal pressure - bar	
	G 3/4	150	90	210	

Regulador de caudal de tres vías compensado.

Tipo RCP-VS

Símbolo CETOP

CETOP Symbol

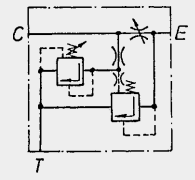

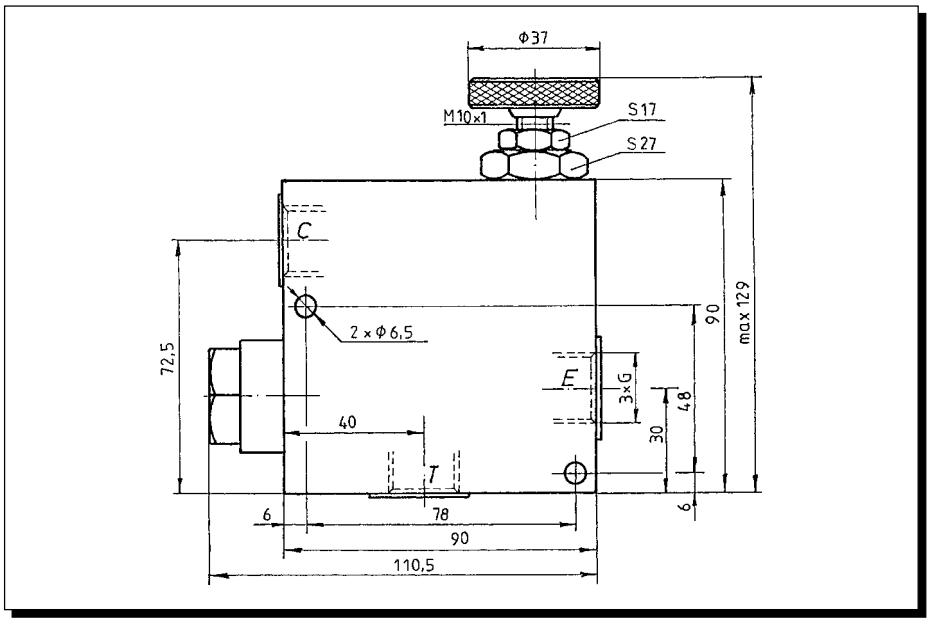

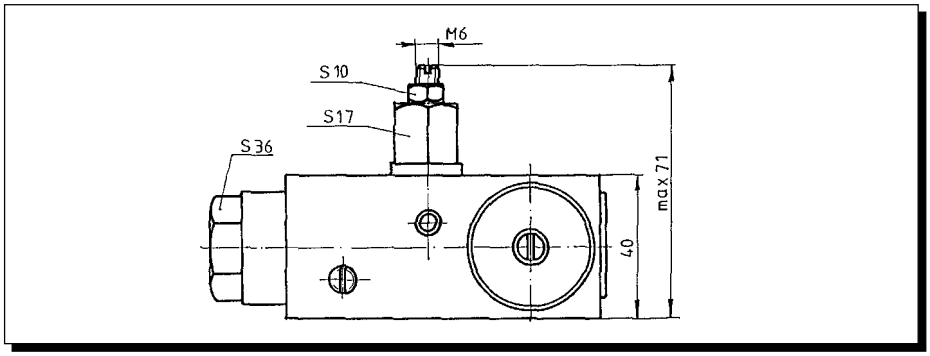

INDICACIONES.- Esta válvula permite mantener el caudal de salida de la bomba constante en "C" una vez predeterminado el mismo, indistintamente de las variaciones de presión de la carga o del caudal recibido de la bomba.

- Filtración 25 micras o inferior
- Cuerpo de fundición tratado

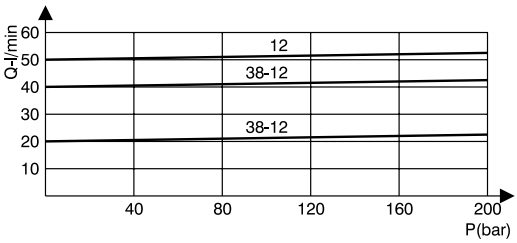

Principales dimensiones y características / Dimensions & operating characteristics

	G	Caudal nominal - Q l/min Q entrada / at port E	Nominal flow rate - Q l/min Q regulado / at port C	Presión nominal - bar Nominal pressure - bar	
	G 3/8	50	40	210	
	G 1/2	90	50		

... / Valve setting pressure - 15 - 20 bar over the working pressure.

Bloque overcenter simple para montar sobre motores tipo Danfoss OMR-OMP o STM MPP-MPR.

Tipo KPB R 280-1-E

Símbolo CETOP

CETOP Symbol

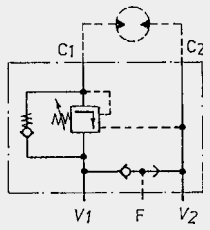

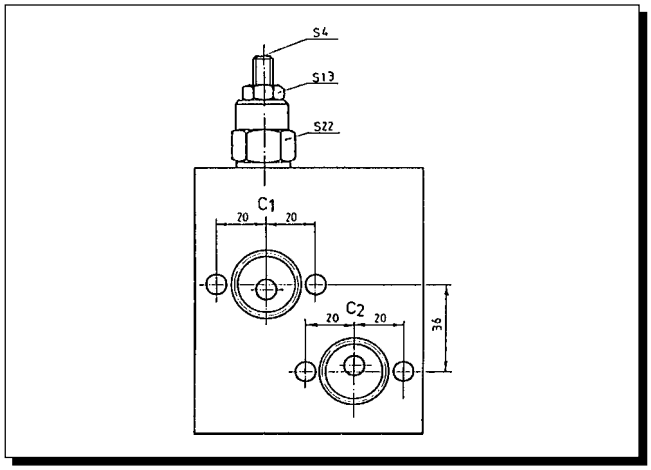

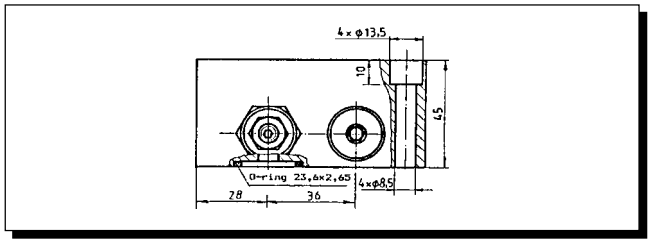

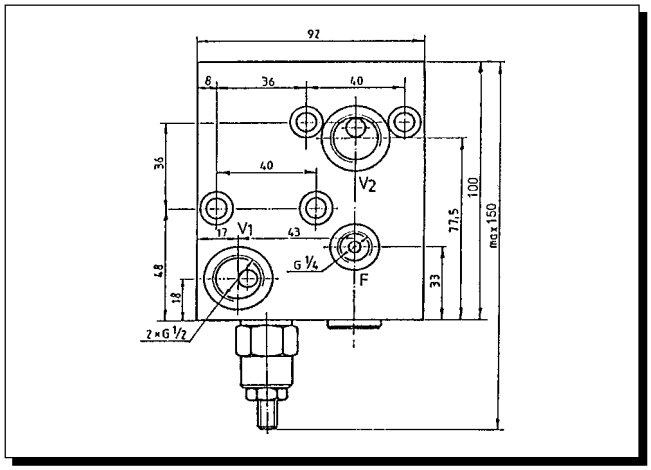

INDICACIONES.- Estos bloques de frenado están diseñados para embridar directamente sobre los motores formando un conjunto compacto, están especialmente indicados para el control y frenado de la carga en los motores que accionan los cabrestantes.

- El cuerpo es de fundición tratada
- Filtración 25 micras o inferior

Principales dimensiones y características / Dimensions & operating characteristics

	Caudal nominal Nominal Flow	Presión nominal Nominal Pressure	Rosca Thread	Ratio p. pilotaje	Rango de P. Variation P.	
	60 l/min	250 bar	G 1/2	4,21:1	60-280 bar	

Bloque doble de válvulas overcenter para montar sobre motores tipo Danfoss OMP-OMR o STM MPP-MPR.

Tipo KPBR 280 1 D

Símbolo CETOP

CETOP Symbol

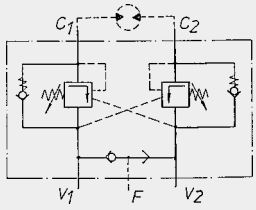

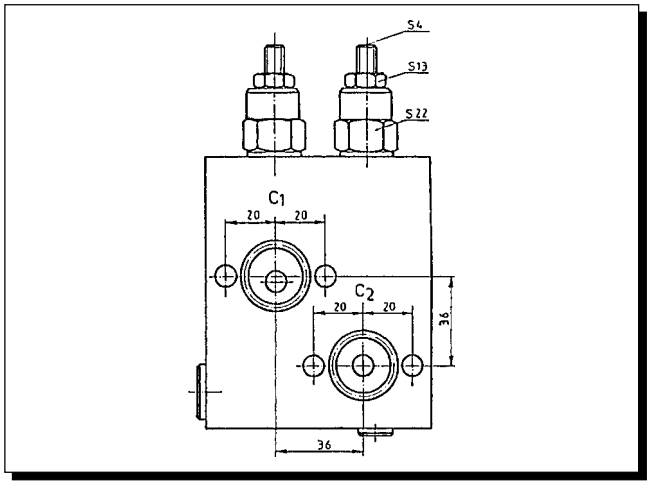

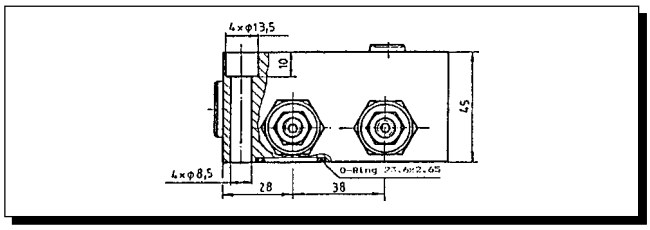

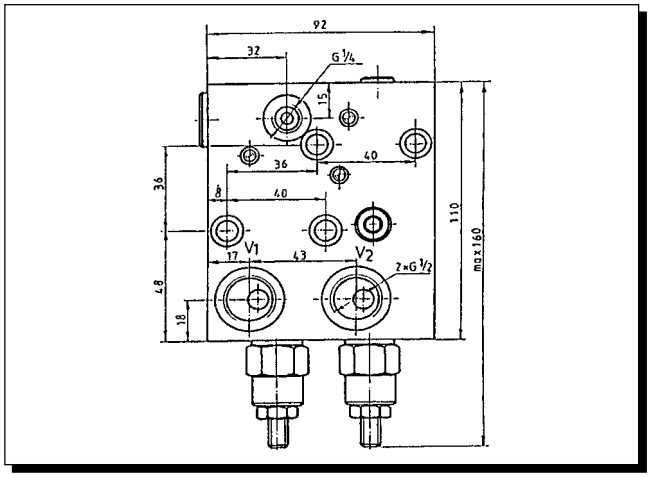

INDICACIONES.- Estos bloques de frenado están diseñados para embridar directamente sobre los motores formando un conjunto compacto, están especialmente indicados para el control y frenado de la carga en los motores que accionan los cabrestantes.

- El cuerpo es de fundición tratada
- Filtración 25 micras o inferior

Principales dimensiones y características / Dimensions & operating characteristics

	Caudal nominal Nominal Flow	Presión nominal Nominal Pressure	Ratio p. pilotaje	Rango de P. Variation P.	
	60 l/min	280 bar	4,25:1	60-280 bar	

Bloque de válvulas de seguridad para montar sobre motores tipo Danfoss OMP-OMR o STM; MPP-MPR.

Tipo KPDR../.. y KPER../..

Símbolo CETOP

CETOP Symbol

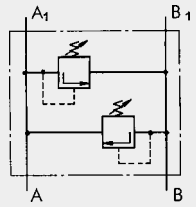

Válvula de seguridad doble

Dual Cross Line. Relief Valve

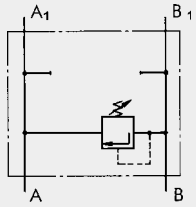

Válvula de seguridad simple

Single Cross Line. Relief Valve

INDICACIONES.- Estos bloques de válvulas de seguridad están diseñados para embridar directamente sobre los motores formando un conjunto compacto, están especialmente indicados para limitar la presión de trabajo en una o las dos líneas de los motores hidráulicos descargando directamente a la salida del mismo. Son especialmente aconsejables en instalaciones con largas distancias de tubería a los depósitos hidráulicos.

- El cuerpo es de fundición tratada
- Filtración 25 micras o inferior

KPDR../..
VÁLVULA DOBLE
DUAL VALVE

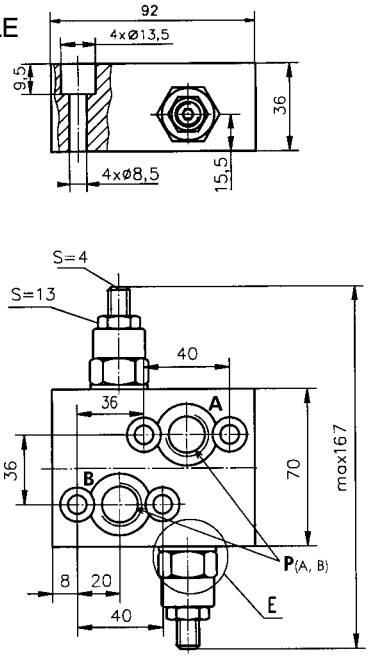

$P_{(A,B)}$: G1/2 (M22x1,5), 15 mm depth or 7/8-14 UNF, 15 mm depth ("O" ring)

KPER../..
VÁLVULA SIMPLE
SINGLE VALVE

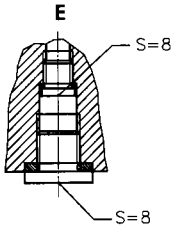

KPERH../..
VÁLVULA SIMPLE
SINGLE VALVE

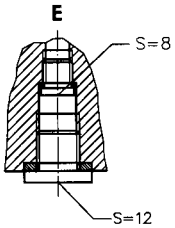

KPDRH../..
VÁLVULA DOBLE
DUAL VALVE

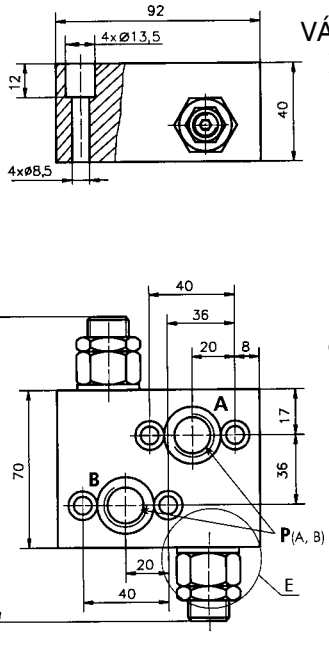

$P_{(A,B)}$: G1/2 (M22x1,5), 17 mm depth or 7/8-14 UNF, 17 mm depth ("O" ring)

Principales dimensiones y características / Dimensions & operating characteristics

	Caudal Flow rate	Presión Pressure rate	Peso Kg Weight Kg	
	60 litros	30-100; 80-210	1,44	
	60 litros	30-100; 80-210	1,32	
	60 litros	30-100; 80-210	1,44	
	60 litros	30-100; 80-210	1,32	

Bloque de regulación y válvulas de seguridad dobles para montar sobre motores tipo Danfoss OMP-OMR o STM MPP-MPR.

Tipo BV R X 04

Símbolo CETOP

CETOP Symbol

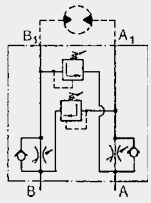

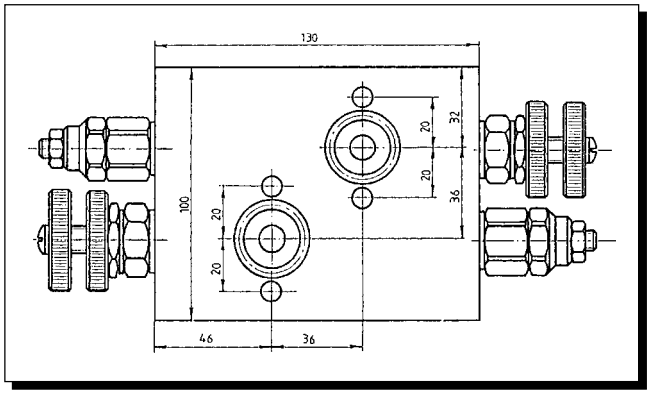

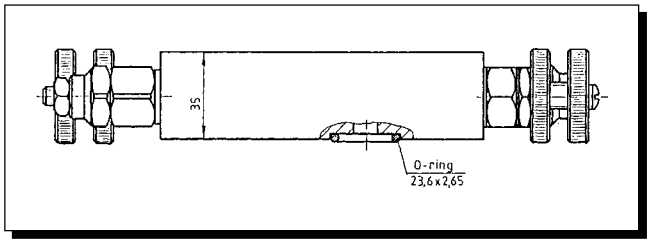

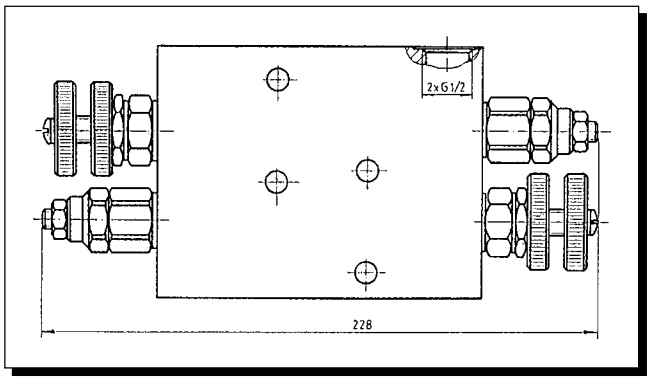

INDICACIONES.- Estos bloques de regulación están diseñados para embridar directamente sobre los motores formando un conjunto compacto.

- El cuerpo es de fundición tratada
- Filtración 25 micras o inferior

Principales dimensiones y características / Dimensions & operating characteristics

	Caudal nominal Nominal Flow	Presión nominal Nominal Pressure	Rosca Thread	
	25 l/min	210 bar	G 3/8	
	50 l/min	210 bar	G 1/2	

Apertura válvula de seguridad con un Q=5 l/min – 220 bar / Opening pressure of the relief valve by Q=5 l/min – 220 bar

Bloque doble de válvulas de frenado y anticavitación para montar sobre motores tipo Danfoss OMP-OMR o STM MPP-MPR.

Tipo BV R 12 09

Símbolo CETOP

CETOP Symbol

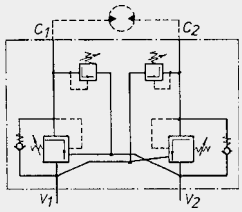

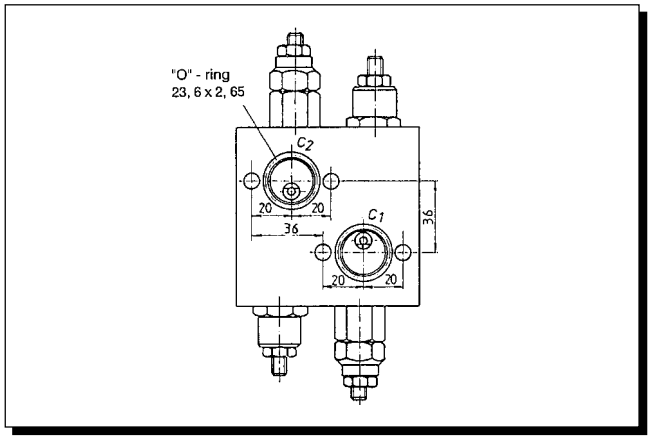

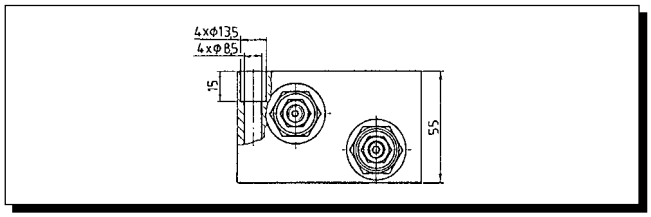

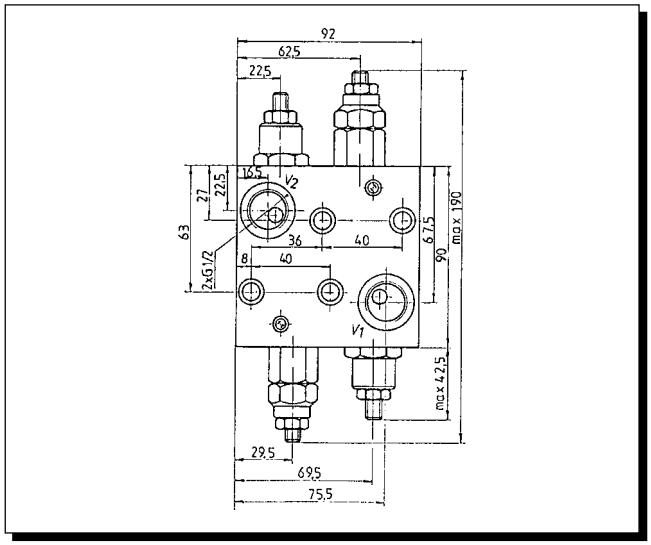

INDICACIONES.- Estos bloques de válvulas de frenado y seguridad están diseñados para embridar directamente sobre los motores formando un conjunto compacto, están especialmente indicados para el frenado de motores hidráulicos de cabrestantes sobre todo en los casos en los que trabajen con cargas y velocidades importantes.

- El cuerpo es de fundición tratada
- Filtración 25 micras o inferior

Principales dimensiones y características / Dimensions & operating characteristics

	Caudal nominal Nominal Flow	Presión nominal Nominal Pressure	Ratio p. pilotaje	Rango de P. Variation P.	
	50 l/min	250 bar	4,21:1	30-250 bar	

Bloque de regulación bidireccional en línea "P" para montar sobre motores tipo Danfoss OMR-OMP o STM MPR-MPP.

Tipo BV R 12 05

Flow control block in line "P" flangeable on OMR-OMP Danfoss motors & STM MPR-MPP.

Type BV R 12 05

Símbolo CETOP

CETOP Symbol

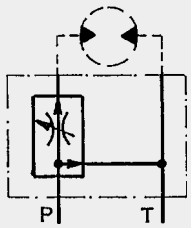

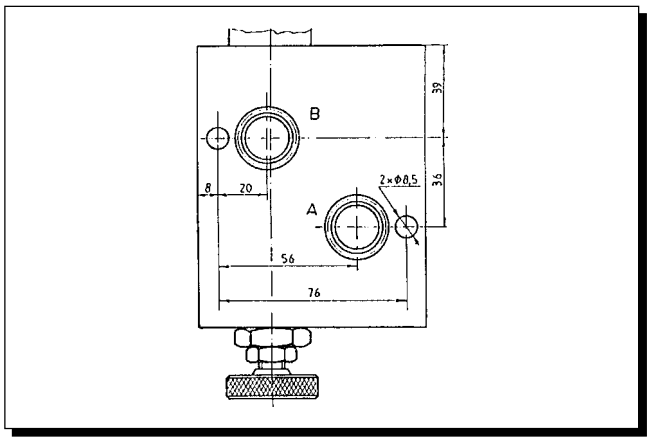

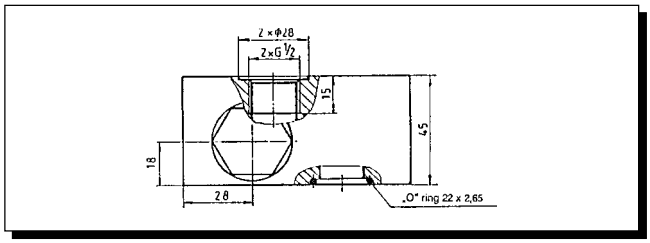

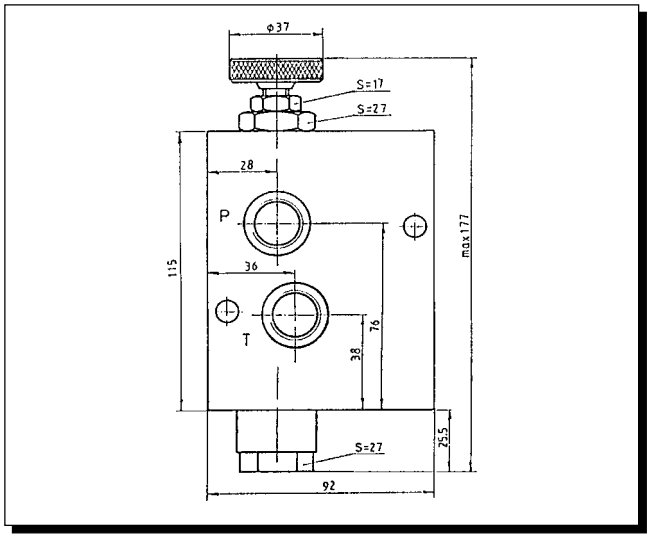

INDICACIONES.- Estos bloques de regulación están diseñados para embridar directamente sobre los motores formando un conjunto compacto.

- El cuerpo es de fundición tratada
- Filtración 25 micras o inferior

Principales dimensiones y características / Dimensions & operating characteristics

	Caudal nominal Nominal Flow	Presión nominal Nominal Pressure	Rosca Thread	
	100 l/min	250 bar	G 1/2	

Bloque de regulación para montar sobre motores tipo Danfoss OMP-OMR o STM MPP-MPR.

Tipo BV R-X-Y

y	esquema
01	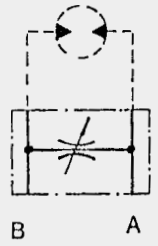
02	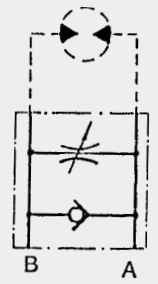

x	2 x G
38	G 3/8
12	G 1/2

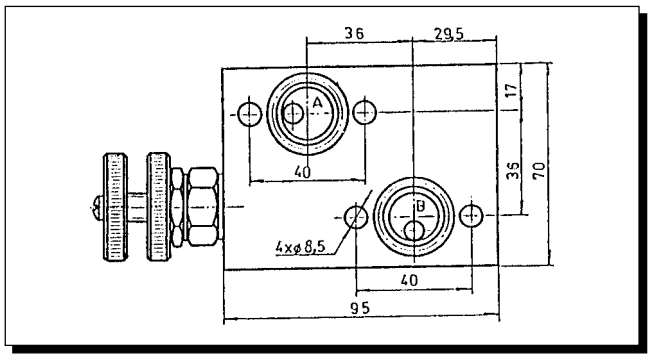

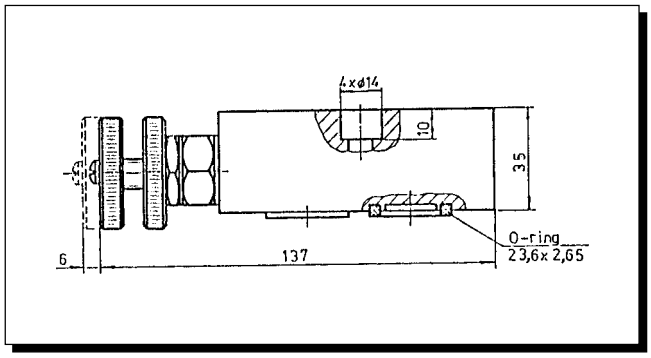

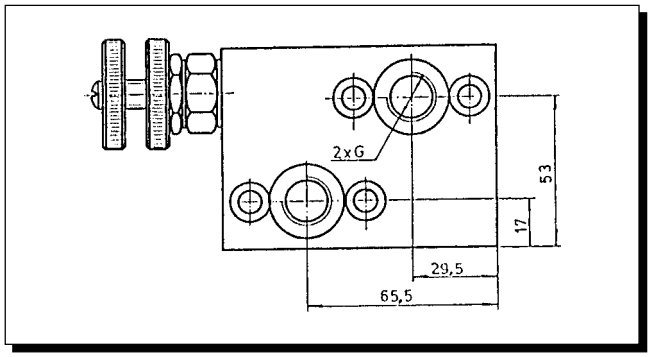

INDICACIONES.- Estos bloques de regulación están diseñados para embridar directamente sobre los motores formando un conjunto compacto.

- El cuerpo es de fundición tratada
- Filtración 25 micras o inferior

Principales dimensiones y características / Dimensions & operating characteristics

	Caudal nominal Nominal Flow	Presión nominal Nominal Pressure	Rosca Thread	
	25 l/min	210 bar	G 3/8	
	25 l/min	210 bar	G 3/8	
	50 l/min	210 bar	G 1/2	
	50 l/min	210 bar	G 1/2	

Bloque overcenter simple para montar sobre motores tipo Danfoss OMS o STM MPS.

Tipo KPBS 280 1 E

Símbolo CETOP

CETOP Symbol

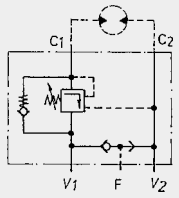

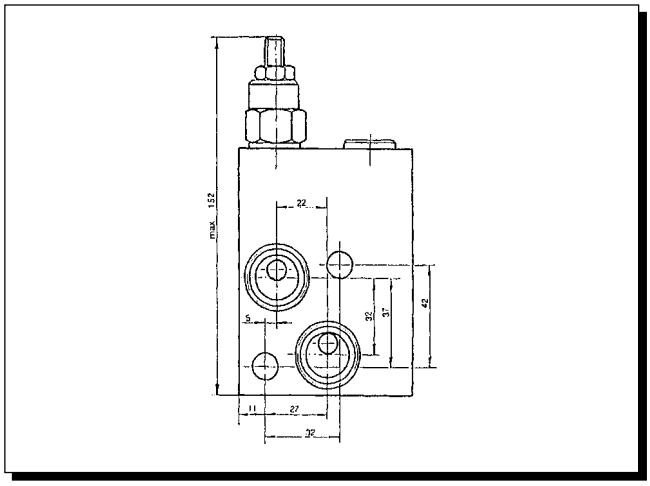

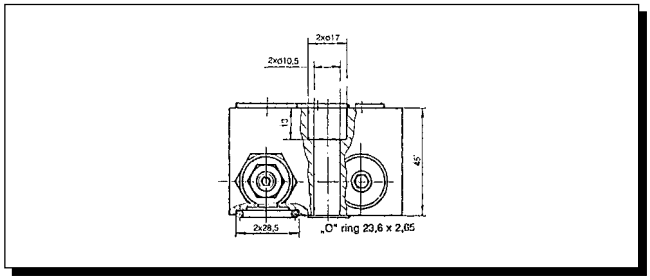

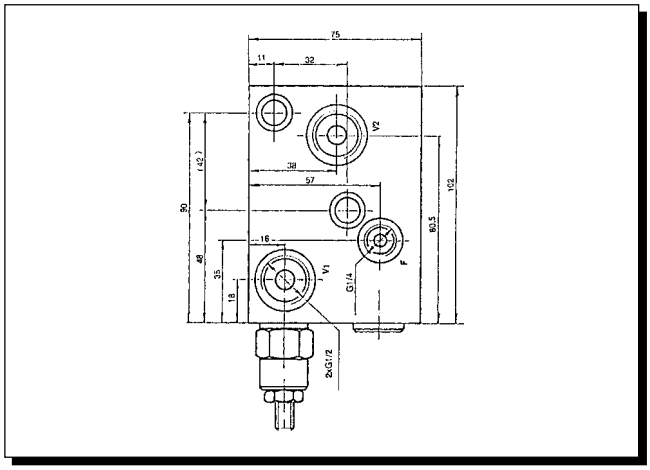

INDICACIONES.- Estos bloques de frenado están diseñados para embridar directamente sobre los motores formando un conjunto compacto, están especialmente indicados para el control y frenado de la carga en los motores que accionan los cabrestantes.

- El cuerpo es de fundición tratada
- Filtración 25 micras o inferior

Principales dimensiones y características / Dimensions & operating characteristics

	Caudal nominal Nominal Flow	Presión nominal Nominal Pressure	Rosca Thread	Ratio p. pilotaje	Rango de P. Variation P.	
	60 l/min	250 bar	G 1/2	4,21:1	60-280 bar	

Bloque doble de válvulas overcenter para montar sobre motores tipo Danfoss OMS o STM MPS.

Tipo KPBS 280 1 D

Símbolo CETOP

CETOP Symbol

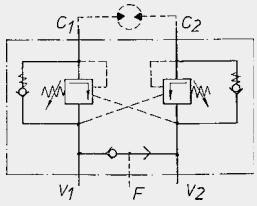

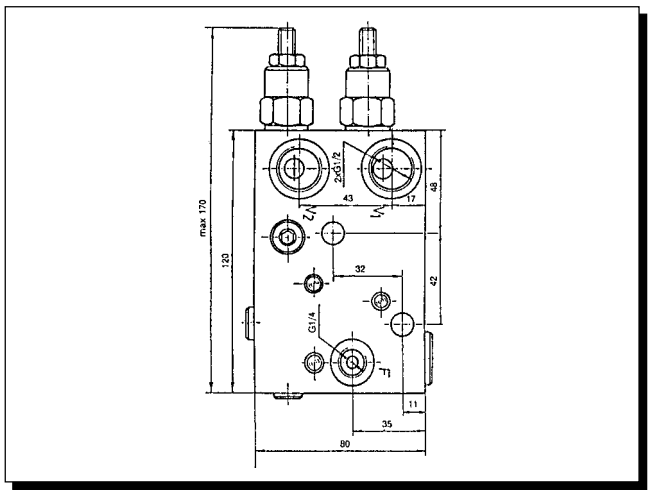

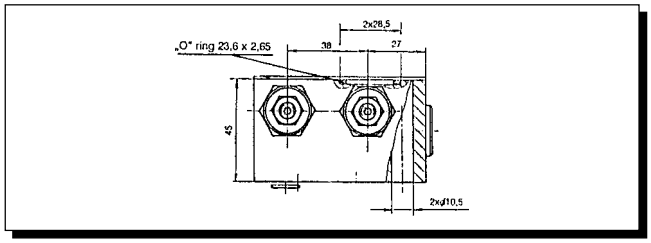

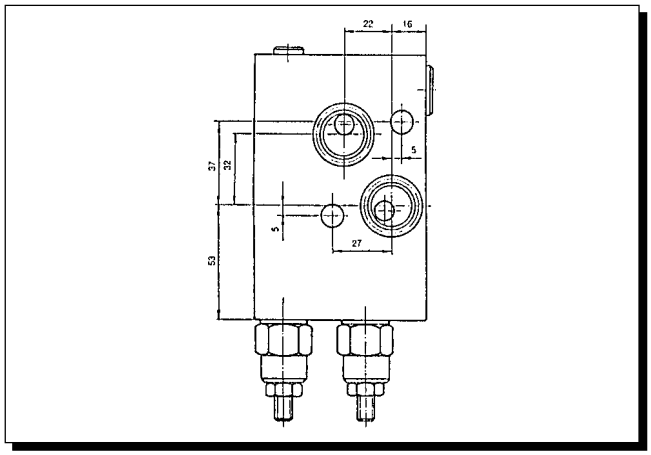

INDICACIONES.- Estos bloques de frenado están diseñados para embridar directamente sobre los motores formando un conjunto compacto, están especialmente indicados para el control y frenado de la carga en los motores que accionan los cabrestantes.

- El cuerpo es de fundición tratada
- Filtración 25 micras o inferior

Principales dimensiones y características / Dimensions & operating characteristics

	Caudal nominal Nominal Flow	Presión nominal Nominal Pressure	Ratio p. pilotaje	Rango de P. Variation P.	
	60 l/min	280 bar	4,25:1	60-280 bar	

Bloque de regulación y válvulas de seguridad dobles para montar sobre motores tipo Danfoss OMS o STM MPS.

Tipo BV S X 04

Símbolo CETOP

CETOP Symbol

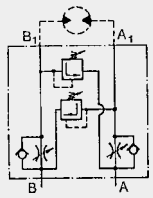

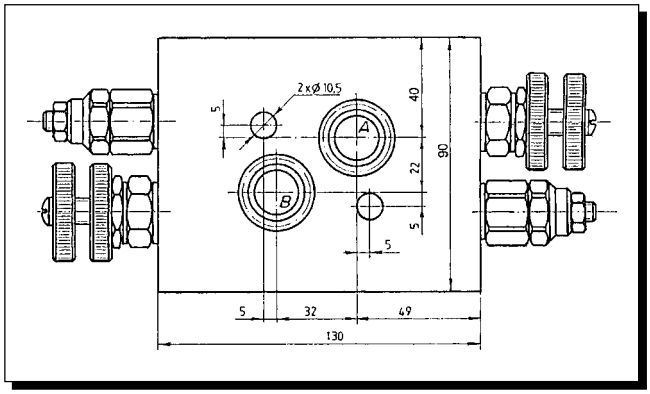

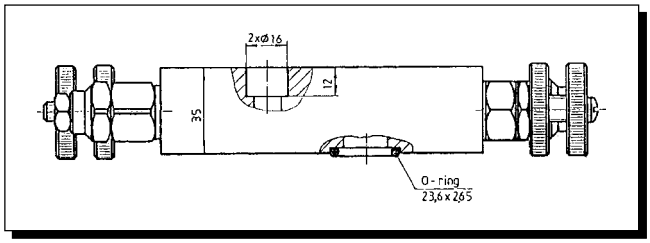

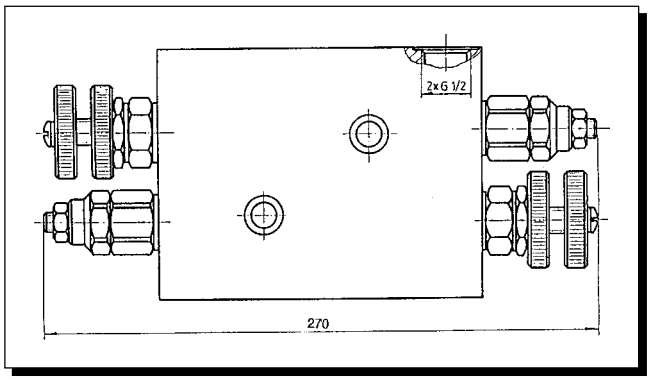

INDICACIONES.- Estos bloques de regulación están diseñados para embridar directamente sobre los motores formando un conjunto compacto.

- El cuerpo es de fundición tratada
- Filtración 25 micras o inferior

Principales dimensiones y características / Dimensions & operating characteristics

	Caudal nominal Nominal Flow	Presión nominal Nominal Pressure	Rosca Thread	
	25 l/min	210 bar	G 3/8	
	50 l/min	210 bar	G 1/2	

Bloque de regulación bidireccional en línea "P" para montar sobre motores tipo Danfoss OMS o STM MPS.

Tipo BV S 12 05

Símbolo CETOP

CETOP Symbol

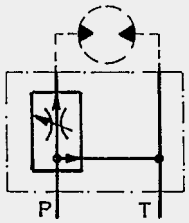

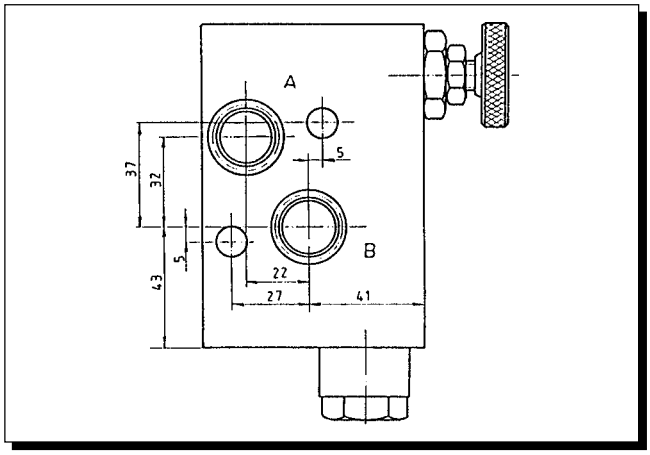

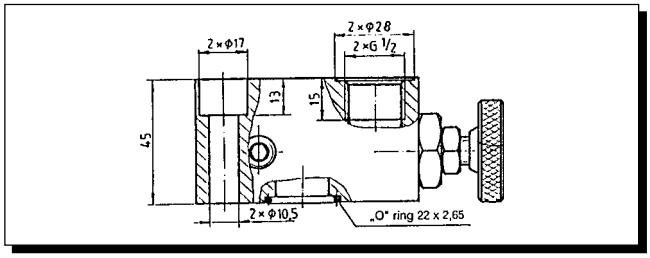

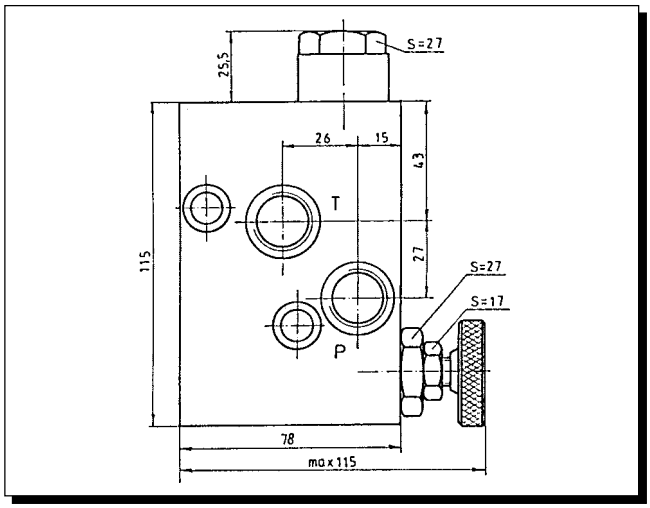

INDICACIONES.- Estos bloques de regulación están diseñados para embridar directamente sobre los motores formando un conjunto compacto.

- El cuerpo es de fundición tratada
- Filtración 25 micras o inferior

Principales dimensiones y características / Dimensions & operating characteristics

	Caudal nominal Nominal Flow	Presión nominal Nominal Pressure	Rosca Thread	
	100 l/min	250 bar	G 1/2	

Bloque overcenter simple para montar sobre motores tipo Danfoss OMT o STM MPT.

Tipo KPBT 250 1 E

Símbolo CETOP

CETOP Symbol

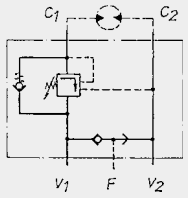

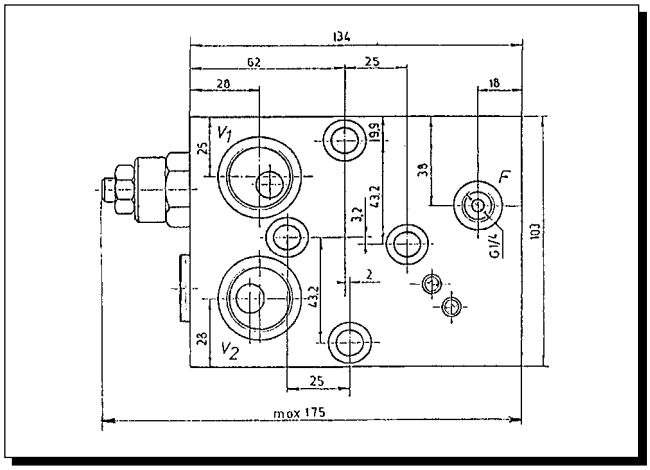

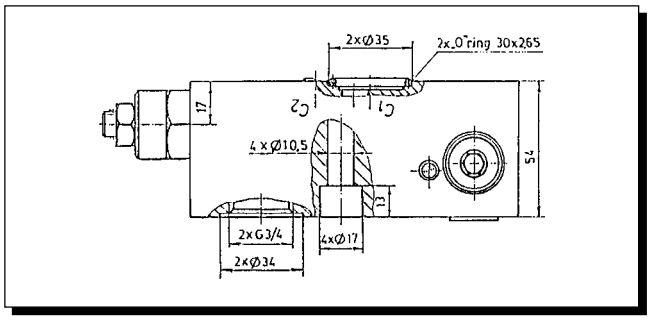

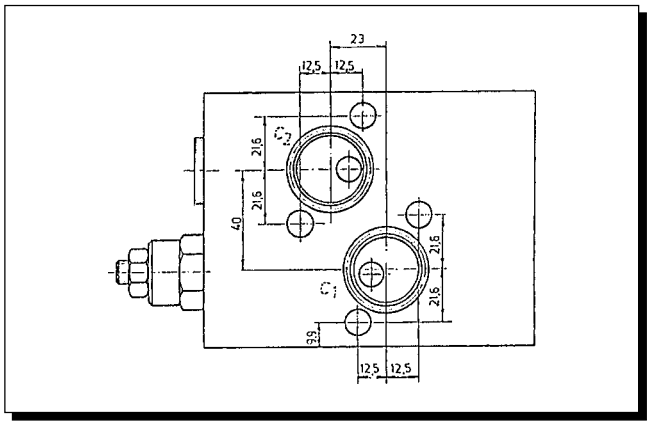

INDICACIONES.- Estos bloques de frenado están diseñados para embridar directamente sobre los motores formando un conjunto compacto, están especialmente indicados para el control y frenado de la carga en los motores que accionan los cabrestantes.

- El cuerpo es de fundición tratada
- Filtración 25 micras o inferior

Principales dimensiones y características / Dimensions & operating characteristics

	Caudal nominal Nominal Flow	Presión nominal Nominal Pressure	Ratio p. pilotaje	Rango de P. Variation P.	
	100 l/min	250 bar	4,25:1	40-250 bar	

Válvula de vaivén (cambio automático).

Tipo 4/2 RHA 06-20

Símbolo CETOP

CETOP Symbol

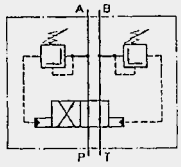

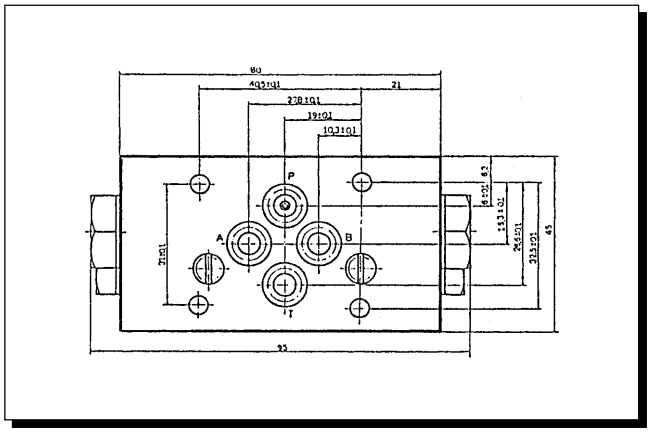

INDICACIONES.- Estas válvulas son indicadas para realizar movimientos de vaivén continuos en cilindros sin utilizar finales de carrera mecánicos.

El cilindro cambia automáticamente al llegar a su final o tope y subir la presión por encima del valor predeterminado de cambio (10% superior P. Trabajo)

- Filtración 25 micras o inferior
- Cuerpo de fundición tratado

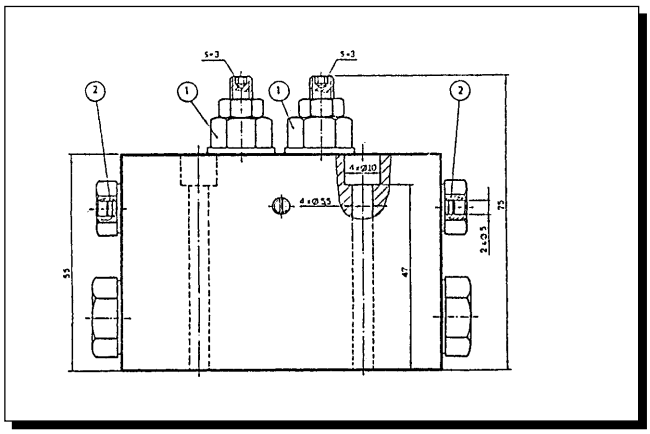

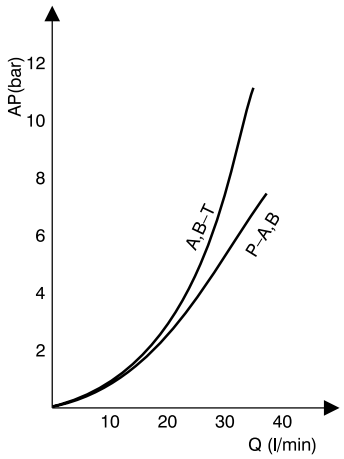

DATOS TÉCNICOS		TECHNICAL DATA	
CAUDAL	de 3 a 35 l/minuto	FLOW RATE	3...35 l/min
PRESIÓN	de 50 a 210 bar	WORKING PRESSURE	50...210 bar
AJUSTE PRESIÓN	P trabajo + 10% (Val. 1)	PRESSURE ADJUSTMENT	Pw + 10% Pw
TIPO DE FLUIDO	Aceite mineral de 10 a 400cSt	WORKING FLUID	Mineral oil from 10 to 400 Cts
SENTIDO INICIAL	Regulando válvula (2)	INITIAL SWICTHING OF	By pushpins (2)
PLACA BASE	CETOP 3	MOUNTING PLATE	CETOP 3
PAR DE APRIETE	8,5 Nm	TIGHTENING TORQUE	8,5 Nm