HYNESUR
SUMINISTROS DE HIDRAULICA Y NEUMATICA DEL SUR, S.L.

OMFB HYDRAULIC COMPONENTS

HIDRÁULICA DE CAMIÓN

Amplia variedad de sistemas hidráulicos que cubren las exigentes condiciones de trabajo y aplicaciones. Configuración personalizada de kits realizadas por profesionales técnicos con años de experiencia. La optimización, la eficiencia y la seguridad están aseguradas.

TOMAS DE FUERZA

BOMBAS DE ENGRANAJES

BOMBAS DE PISTONES

VÁLVULAS DE VOLQUETE

DEPÓSITOS

OTROS

Fabricación de latiguillos totalmente personalizada con los racores y las medidas que necesite.

P.I. Los Palillos, C/18, Nº 7
41500 Alcalá de Guadaira
Email: hynesur@hynesur.com
Tfno.: 954 047 523 : 610 122 078
610 122 078
Atención al cliente

HYNESUR SUMINISTROS DE HIDRAULICA Y NEUMATICA DEL SUR, S.L.

HYNESUR
SUMINISTROS DE HIDRAULICA Y NEUMATICA DEL SUR, S.L.

OMFB HYDRAULIC COMPONENTS

www.hynesur.com www.hynesur.com www.hynesur.com

TOMAS DE FUERZA

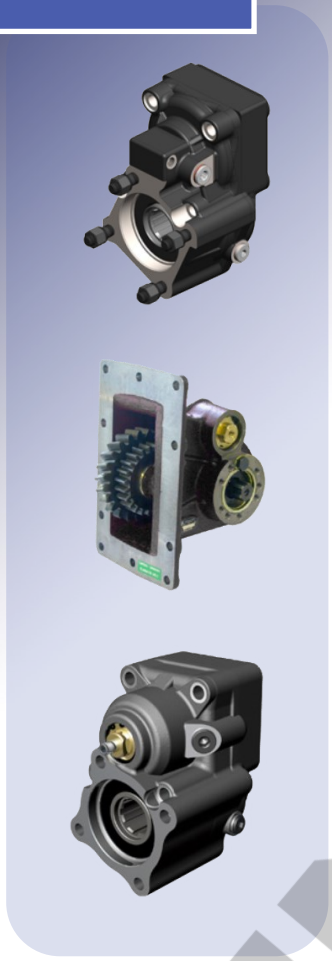

KITS DE MONTAJE

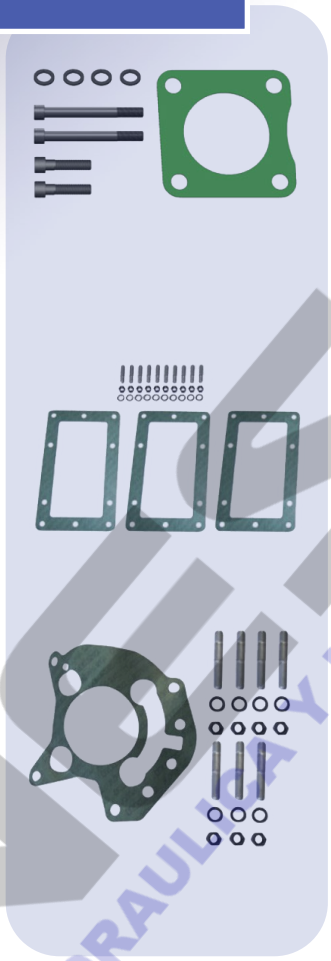

EJES

Ofrecemos tomas de fuerza para la mayoría de camiones y cajas de cambios, para **infinidad de aplicaciones.**

Puede llamarnos o mandar un email para obtener **más información o un servicio técnico para ayudarle** con la selección de la PTO.

Indíquenos número de la caja de cambio y aplicación. Nuestros profesionales le ofrecerán un presupuesto sobre la marcha. Rapidez y fiabilidad.

ZF · Mercedes · SCANIA · RENAULT · DAF · VOLVO · MAN · + MARCAS

P.I. Los Palillos, C/18, Nº 7
41500 Alcalá de Guadaira
Email: hynesur@hynesur.com
Tfno.: 954 047 523 : 610 122 078

BOMBA DE ENGRANAJES

Las bombas de engranajes tienen como aplicación principal el **volcado en tractores y volquetes**. Con una producción de alta calidad y presiones de trabajo de hasta **250 bares**, nos proporcionan una fiabilidad y durabilidad en el tiempo, incluso en condiciones extremas.

Estas bombas son **bidireccionales**, quedando la rotación de la misma supeditada a la conexión de las mangueras sin tener que cambiar el sentido de giro, lo que nos hace mas cómodo trabajarlas en el taller de montaje.

BOMBA DE ENGRANAJES 4 TALADROS

Referencia	Descripción	Capacidad (litros)
74010501110173	Bomba de Engranajes NPH 17 DX ISO	17
74010501110226	Bomba de Engranajes NPH 22 DX ISO	22
74010501110271	Bomba de Engranajes NPH 27 DX ISO	27
74010501110342	Bomba de Engranajes NPH 34 DX ISO	34
74010501110431	Bomba de Engranajes NPH 43 DX ISO	43
74010501110511	Bomba de Engranajes NPH 51 DX ISO	51
74010501110619	Bomba de Engranajes NPH 61 DX ISO	61
74010501110735	Bomba de Engranajes NPH 73 DX ISO	73
74010501110824	Bomba de Engranajes NPH 82 DX ISO	82
74010501110904	Bomba de Engranajes NPH 90 DX ISO	90
74010501111001	Bomba de Engranajes NPH 100 DX ISO	100
74010501111252	Bomba de Engranajes NPH 125 DX ISO	125

4 TALADROS

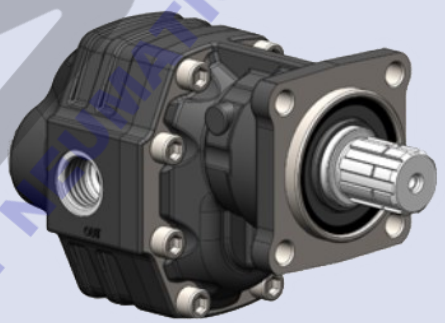

3 TALADROS

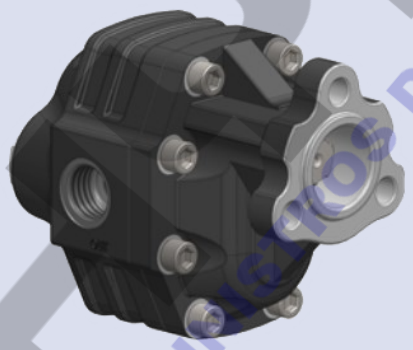

BOMBA DE ENGRANAJES 3 TALADROS

Referencia	Descripción	Capacidad (litros)
74010501100175	Bomba de Engranajes NPH 17 DX UNI	17
74010501100228	Bomba de Engranajes NPH 22 DX UNI	22
74010501100273	Bomba de Engranajes NPH 27 DX UNI	27
74010501100344	Bomba de Engranajes NPH 34 DX UNI	34
74010501100433	Bomba de Engranajes NPH 43 DX UNI	43
74010501100513	Bomba de Engranajes NPH 51 DX UNI	51
74010501100611	Bomba de Engranajes NPH 61 DX UNI	61
74010501100737	Bomba de Engranajes NPH 73 DX UNI	73
74010501100826	Bomba de Engranajes NPH 82 DX UNI	82
74010501100906	Bomba de Engranajes NPH 90 DX UNI	90
74010501101003	Bomba de Engranajes NPH 100 DX UNI	100
74010501101254	Bomba de Engranajes NPH 125 DX UNI	125

HYNESUR SUMINISTROS DE HIDRAULICA Y NEUMATICA DEL SUR, S.L.

BOMBA DE PISTONES

BOMBA DE PISTONES ACODADA

Referencia	Descripción	Capacidad (litros)
74060300110803	MDS 80 D-R ISO 7653 32X36 BSP	80
74060300111203	MDS 120 D-R ISO 7653 32X36 BSP	120
74060300111303	MDS 130 D-R ISO 7653 32X36 BSP	130

BOMBA DE PISTONES ACODADA REFORZADA

Referencia	Descripción	Capacidad (litros)
74060100110123	HDS 12 D-R ISO 7653 32X36 BSP	12
74060100110173	HDS 17 D-R ISO 7653 32X36 BSP	17
74060100110253	HDS 25 D-R ISO 7653 32X36 BSP	25
74060100110343	HDS 34 D-R ISO 7653 32X36 BSP	34
74060100110403	HDS 40 D-R ISO 7653 32X36 BSP	40
74060100110473	HDS 47 D-R ISO 7653 32X36 BSP	47
74060100110553	HDS 55 D-R ISO 7653 32X36 BSP	55
74060100110643	HDS 64 D-R ISO 7653 32X36 BSP	64
74060100110843	HDS 84 D-R ISO 7653 32X36 BSP	84
74060100111083	HDS 108 D-R ISO 7653 32X36 BSP	108
74060100111303	HDS 130 D-R ISO 7653 32X36 BSP	130

BOMBA DE PISTONES DOBLE CAUDAL

Referencia	Descripción	Capacidad (litros)
74060400115053	TFP 53+53 D-R ISO 7653 32X36 BSP	53+53
74060400117033	TFP 70+35 D-R ISO 7653 32X36 BSP	70+35
74060400117053	TFP 70+53 D-R ISO 7653 32X36 BSP	70+53
74060400117073	TFP 70+70 D-R ISO 7653 32X36 BSP	70+70
74060400117673	TFP 76+76 D-R ISO 7653 32X36 BSP	76+76

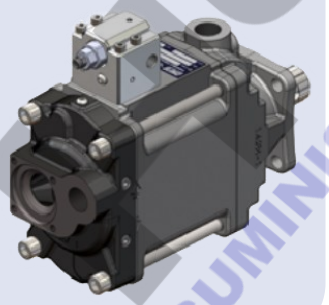

BOMBA CAUDAL VARIABLE

Referencia	Descripción	Capacidad (litros)	Ajustable	Control
74065011106LS1	PPV LS 060R - BSP AX ISO 7653 32X36	60	No	Sensor LS
74065011106LS2	PPV LS 060R L BSP AX ISO 7653 32X36	60	Si	Sensor LS
74065011109LS1	PPV LS 090R - BSP AX ISO 7653 32X36	90	No	Sensor LS
74065011109LS2	PPV LS 090R L BSP AX ISO 7653 32X36	90	Si	Sensor LS
74065011109PI2	PPV PI 090R L BSP AX ISO 7653 32X36	90	Si	P. Hidráulica
74065011111LS1	PPV LS 110R - BSP AX ISO 7653 32X36	110	No	Sensor LS
74065011111LS2	PPV LS 110R L BSP AX ISO 7653 32X36	110	Si	Sensor LS
74065011113LS2	PPV LS 130R L BSP AX ISO 7653 32X36	130	No	Sensor LS
74065011113PI2	PPV PI 130R L BSP AX ISO 7653 32X36	130	Si	P. Hidráulica

HYNESUR SUMINISTROS DE HIDRAULICA Y NEUMATICA DEL SUR, S.L.

P.I. Los Palillos, C/18, Nº 7
41500 Alcalá de Guadaira
Email: hynesur@hynesur.com
Tfno.: 954 047 523 : 610 122 078

VÁLVULA DE BASCULACIÓN

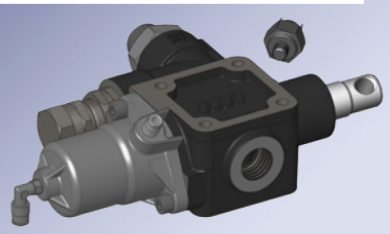

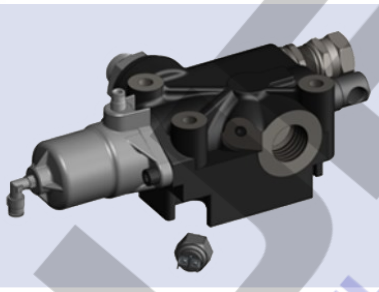

Las válvulas de basculación son una opción excelente para los **volquetes y sistemas basculantes**. A continuación encontrará las dos opciones más comunes de **3/4" y 1"** para una presión máxima de 280 bares. Disponemos de muelles para aplicaciones de hasta 350 bares. **Solicite presupuesto personalizado para su equipo.**

VÁLVULA DE BASCULACIÓN

Referencia	Descripción	Presión Máxima (Bar)	Capacidad (Litros)	Rosca (BSP)
74012192282386	VÁLVULA DIRECTA MODULAR 150 CE 3/4 "A.L.	160/280	150	3/4"
74012192282073	VÁLVULA DIRECTA MODULAR 250 CE 1"	160/280	250	1"

VÁLVULA DESVIADORA 2 VIAS

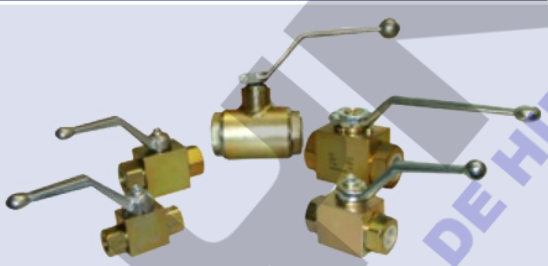

VÁLVULA DESVIADORA 3 VIAS

VÁLVULA DE BOLA DE 2 VÍAS

Referencia	Descripción	Rosca (BSP)
12000200012	VÁLVULA DE BOLA 2 VÍAS 1/4"	1/4
12000200021	VÁLVULA DE BOLA 2 VÍAS 3/8"	3/8
12000200030	VÁLVULA DE BOLA 2 VÍAS 1/2"	1/2
12000200049	VÁLVULA DE BOLA 2 VÍAS 3/4"	3/4
12000200058	VÁLVULA DE BOLA 2 VÍAS 1"	1

VÁLVULA DESVIADORA DE 3 VÍAS

Referencia	Descripción	Rosca (BSP)
12200100019	LLAVE DESVIADORA DE 3 VIAS 3/8"	3/8
12200100028	LLAVE DESVIADORA DE 3 VIAS 1/2"	1/2
12200100037	LLAVE DESVIADORA DE 3 VIAS 3/4"	3/4
12200100046	LLAVE DESVIADORA DE 3 VIAS 1"	1
12200100055	LLAVE DESVIADORA DE 3 VIAS 1" 1/2	1 1/2

HYNESUR SUMINISTROS DE HIDRAULICA Y NEUMATICA DEL SUR, S.L.

DEPÓSITOS

Los depósitos OMFB fabricados en **acero y aluminio** ofrecen una alta calidad. También disponible en **Acero inoxidable** para aquellas aplicaciones que así lo requieran. Con una gran variedad de modelos podemos adaptarnos a las necesidades de cada cliente y vehículo, ofreciendo modelos para el montaje tanto detrás de la cabina como en el lateral ahorrando espacio y ofreciendo el mayor volumen en litros posible.

Todos los depósitos vienen con cincha y soportes para la perfecta colocación y ajuste del depósito en el montaje.

No dude en **consultar otros modelos y tamaños**, pues la gama que podemos ofrecer es mucho más amplia.

DEPÓSITO LATERAL DE ALUMINIO

Referencia	Capacidad (litros)	Dimensiones (L x H x F) cm	Material
740H2ALBQ03541	135	62,5 x 68 x 35	Aluminio
740H2ALBQ04041	150	62,5 x 68 x 40	Aluminio
740H2ALBQ04540	170	62,5 x 68 x 45	Aluminio
740H2ALBQ05022	180	62,5 x 68 x 50	Aluminio
740H2ALBQ05241	200	62,5 x 68 x 52	Aluminio
740H2ALBQ05522	200	62,5 x 68 x 55	Aluminio
740H2ALBQ06540	250	62,5 x 68 x 65	Aluminio
740H2ALBQ08041	300	62,5 x 68 x 80	Aluminio

DEPÓSITO TRASCABINA

Referencia	Capacidad (litros)	Dimensiones (L x H x F) cm	Material
740V1GRBS04560	70	64 x 27 x 45	Acero
740V1GRBS05560	90	64 x 27 x 55	Acero
740V1GRBS06560	105	64 x 27 x 65	Acero
740V1GRBS08020	130	64 x 27 x 80	Acero
740V1GRBS10020	160	64 x 27 x 100	Acero
740V1GRBS12520	200	64 x 27 x 125	Acero

DEPÓSITO LATERAL

Referencia	Capacidad (litros)	Dimensiones (L x H x F) cm	Material
740H2GLBQ03540	135	62,5 x 68 x 35	Acero
740H2GLBQ04040	150	62,5 x 68 x 40	Acero
740H2GLBQ04540	175	62,5 x 68 x 45	Acero
740H2GLBQ05040	200	62,5 x 68 x 50	Acero
740H2GLBQ06540	250	62,5 x 68 x 65	Acero
740H1GNBL03540	135	65 x 65 x 35	Acero
740H1GNBL04040	150	65 x 65 x 40	Acero
740H1GNBL04540	170	65 x 65 x 45	Acero
740H1GNBL05240	200	65 x 65 x 52	Acero
740H1GNBL06540	250	65 x 65 x 65	Acero

Todos los depósitos puedes solicitarlos **con o sin filtro**. Al hacerlo con filtro, recibirá la carcasa y filtro correspondiente al depósito en cuestión.

HYNESUR SUMINISTROS DE HIDRAULICA Y NEUMATICA DEL SUR, S.L.

CONTROL NEUMÁTICO

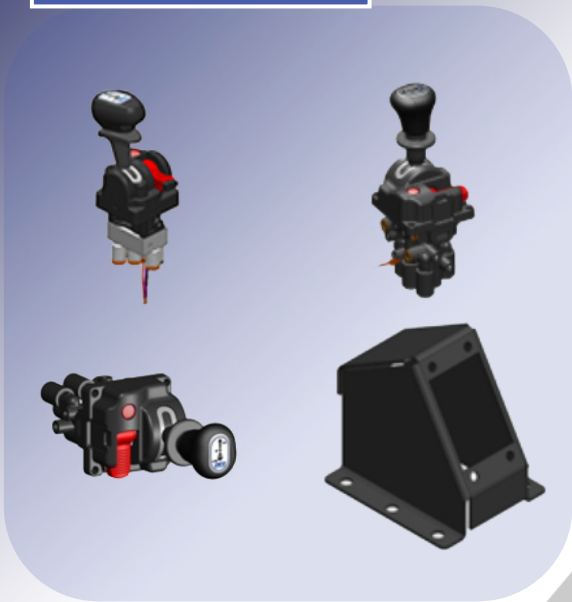

CONTROL NEUMÁTICO	
Referencia	Descripción
730100000100462	MANDO NEUMATICO 1 TECLA ROJA + LUZ
74010002431101	MINI-FORCE 2V BLOCK SUB/BAJ NO PTO
74010002431094	MINI-FORCE 3V BLOCK SUB/BAJ+PTO DESC.AUT
74010091631101	N-FORCE EVO 2V BLOCK SUB/BAJ
74010091631094	N-FORCE EVO 3V BLOCK SUB/BAJ+PTO DESC.AU
74010000270065BI	SOPORTE DE PLASTICO MANDO NEUMATICO

ADAPTADORES DE BAJA PRESIÓN

ADAPTADORES CODO 90º	
Referencia	Descripción
720A45034112	RACOR ADMISION 45º R. 3/4" - MANG. 1.1/2"
720A45100112	RACOR ADMISION 45º R. 1" - MANG. 1.1/2"
720A45100200	RACOR ADMISION 45º R. 1" - MANG. 2"
720A45112200	RACOR ADMISION 45º R. 1.1/2" - MANG, 2"
720A45114200	RACOR ADMISION 45¦ R. 1.1/4" - MANG, 2"
720A90034112	RACOR ADMISION 90º R. 3/4" - MANG, 1.1/2"
720A90034114	RACOR ADMISION 90º R. 3/4" - MANG, 1.1/4"
720A90100112	RACOR ADMISION 90º R. 1" - MANG. 1.1/2"
720A90100200	RACOR ADMISION 90º R. 1" - MANG. 2"
720A90112112	RACOR ADMISION 90º R. 1.1/2" - MANG. 1.1/2"
720A90112200	RACOR ADMISION 90º R. 1.1/2" - MANG. 2"
720A90114200	RACOR ADMISION 90º R. 1.1/4" - MANG. 2"

ADAPTADORES RECTOS	
Referencia	Descripción
720AD034100	RACOR ADMISION RECTO R. 3/4" - MANG. 1"
720AD034114	RACOR ADMISION RECTO R. 3/4" - MANG. 1.1/4"
720AD100112	RACOR ADMISION RECTO R. 1" - MANG, 1.1/2"
720AD100114	RACOR ADMISION RECTO R. 1" - MANG, 1.1/4"
720AD100200	RACOR ADMISION RECTO R. 1" - MANG, 2"
720AD112200	RACOR ADMISION RECTO R. 1.1/2" - MANG. 2"
720AD114200	RACOR ADMISION RECTO R. 1.1/4" - MANG. 2"

LANZA

LANZA PARA CAMIONES	
Referencia	Descripción
148 01 110	KITS LANZA GIRATORIA H35
LANZA001 ZN	LANZA KITS HIDRÁULICO MOD 1 ZN 65MM

LATIGUILLOS A MEDIDA

Vendemos un Kit de Latiguillos donde usted podrá diseñar o solicitar a medida cada uno de los latiguillos con los racores que necesite. **Descubre la comodidad y seguridad de trabajar con latiguillos a medida** evitando errores de montaje y retrasos en las entregas.

MONTAJE DE EQUIPO HIDRÁULICO DE CAMIÓN

En el montaje de la toma de fuerza es indispensable seguir estos pasos para un correcto montaje sin incidentes:

1- Comprobar que el motor del vehículo se encuentre apagado.

2- Asegurarnos de que el toma de fuerza corresponde a esa caja de cambio **(si no está seguro o necesita orientación puede contactar con nuestra oficina técnica en el 954 047 523).**

3- Drene el aceite necesario del Toma de fuerza hasta el tapón de inspección.

4- Tras quitar la tapa de registro limpiaremos la ventana con sumo cuidado para evitar que ninguna partícula o suciedad caiga en el interior.

5- Con los tornillos y espárragos del toma de fuerza, fijaremos y lo acoplaremos a la caja de cambio.

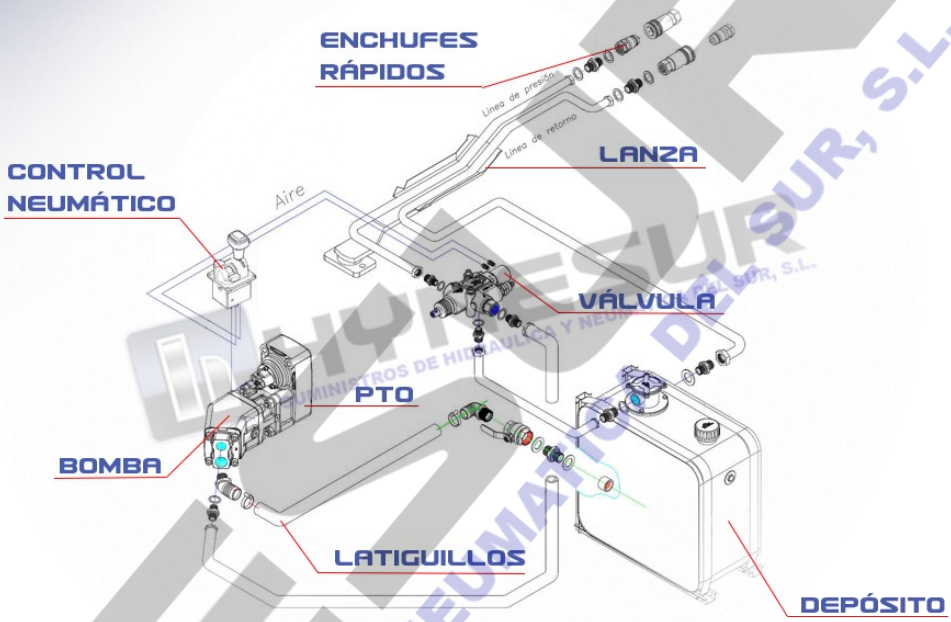
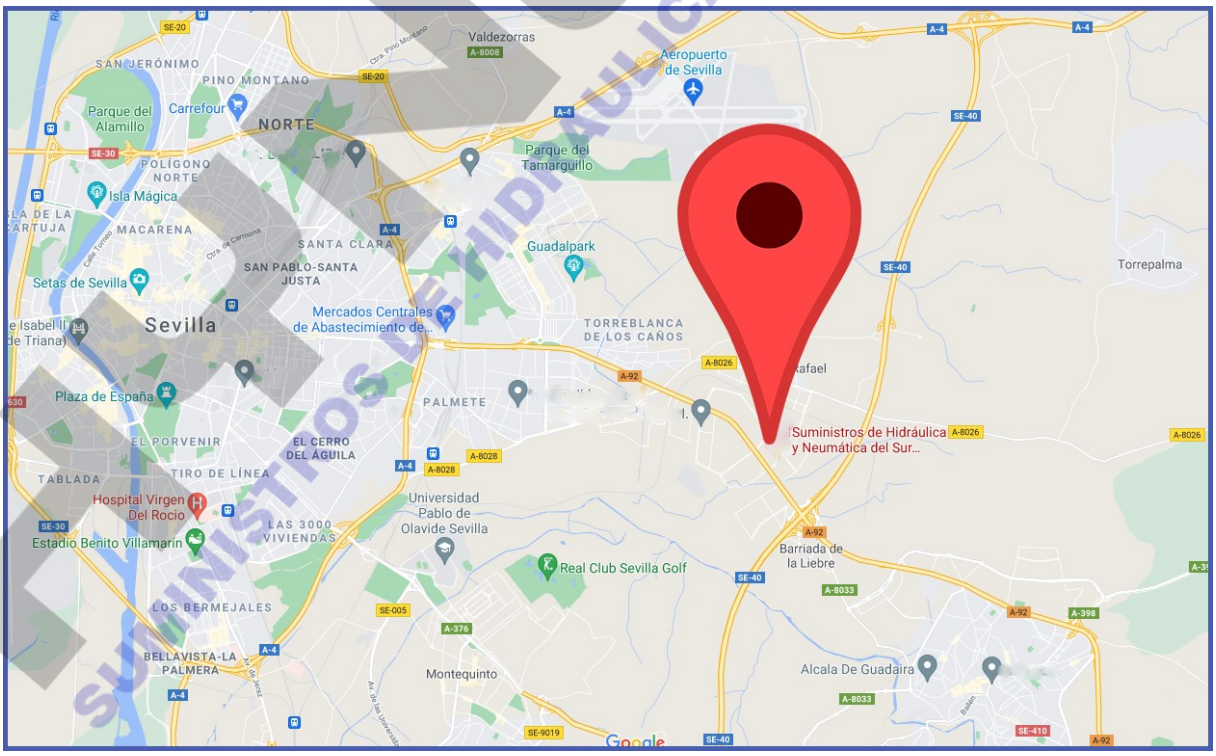
¿DONDE ESTAMOS?